Chaffoteaux

# SPARE PARTS EXPLODED VIEW
# GAS-WALL BOILER ATM. BURNER

Model

## ALIXIA S

R8203410-02 - 24/07/2014

| EN | FR | IT | ES | DE |
|---|---|---|---|---|

| Col | Reference | Model type | Begin | End |
|---|---|---|---|---|
| 1 | 3310308 | ALIXIA S 20 CF NG TU | | |
| 2 | 3310279 | ALIXIA S 24 CF NG | 06-2014 | |
| 2 | 3310286 | ALIXIA S 24 CF LPG | 06-2014 | |
| 3 | 3310396 | ALIXIA S 15 FF NG | | |
| 4 | 3310298 | ALIXIA S 18 FF NG | | |
| 5 | 3310307 | ALIXIA S 20 FF NG TU | | |
| 6 | 3310280 | ALIXIA S 24 FF LPG | 06-2014 | |
| 6 | 3310272 | ALIXIA S 24 FF NG | 06-2014 | - |
| 7 | 3310329 | ALIXIA SIMPLE S 18 CF | | |
| 8 | 3310331 | ALIXIA SIMPLE S 24 CF | | |
| 9 | 3310330 | ALIXIA SIMPLE S 18 FF | | |
| 10 | 3310332 | ALIXIA SIMPLE S 24 FF | | |

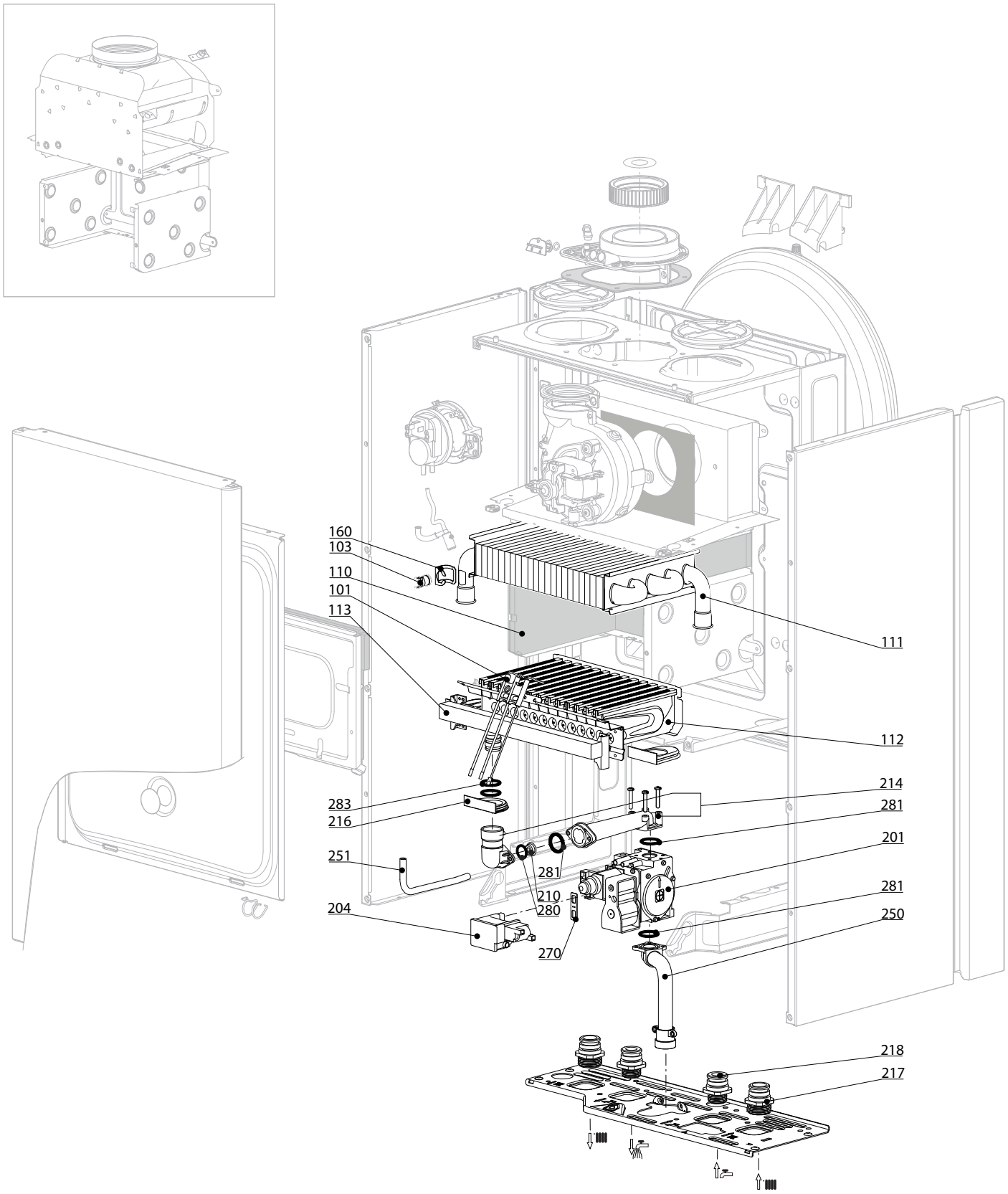
160
103
110
101
113
111
112
214
281
201
281
250
283
216
251
281
210
280
204
270
218
217

R8208957

| | Description | Manf. Pt. N | Type | ALIXIA S 20 CF | ALIXIA S 24 CF | ALIXIA S 15 FF | ALIXIA S 18 FF | ALIXIA S 20 FF | ALIXIA S 24 FF | ALIXIA SIMPLE S 18 CF | ALIXIA SIMPLE S 24 CF | ALIXIA SIMPLE S 18 FF | ALIXIA SIMPLE S 24 FF | | | | | | | | | From | to |
|---|---|---|---|---|---|---|---|---|---|---|---|---|---|---|---|---|---|---|---|---|---|---|---|
| | | | | 1 | 2 | 3 | 4 | 5 | 6 | 7 | 8 | 9 | 10 | 11 | 12 | 13 | 14 | 15 | 16 | 17 | 18 | | |
| **0100** | **ГОРЕЛКА** | | | | | | | | | | | | | | | | | | | | | | |
| 0101 | ЭЛЕКТРОДЫ РОЗЖИГА/ИОНИЗАЦИИ | 65104549 | | ● | ● | ● | ● | ● | ● | ● | ● | ● | ● | | | | | | | | | | |
| 0110 | ТЕПЛОИЗОЛЯЦИЯ (КОМПЛЕКТ) | 65104695 | | ● | ● | | | | | ● | ● | | | | | | | | | | | | |
| | ТЕПЛОИЗОЛЯЦИЯ (КОМПЛЕКТ) | 65106298 | | | | ● | ● | ● | ● | | | ● | ● | | | | | | | | | | |
| 0111 | ОСНОВНОЙ ТЕПЛООБМЕННИК | 65104247 | | ● | ● | | | | | ● | ● | | | | | | | | | | | | |
| | ОСНОВНОЙ ТЕПЛООБМЕННИК | 65106297 | | | | | | ● | | | | ● | ● | | | | | | | | | | |
| | ОСНОВНОЙ ТЕПЛООБМЕННИК | 65113395 | | | | ● | ● | | ● | | | | | | | | | | | | | | |
| 0112 | ГОРЕЛКА 11NP | 65106294 | | | | ● | ● | ● | ● | | | ● | ● | | | | | | | | | | |
| | ГОРЕЛКА 13NP | 60001582 | | ● | ● | | | | | ● | ● | | | | | | | | | | | | |
| 0113 | ГАЗОВЫЙ КОЛЛЕКТОР 11 INJ. D:0.80 | 65106605 | LPG | | | | | | ● | | | | | | | | | | | | | | |
| | ГАЗОВЫЙ КОЛЛЕКТОР 11 INJ. D:1.25 | 60001241 | NAT | | | | | | | | | ● | | | | | | | | | | | |
| | ГАЗОВЫЙ КОЛЛЕКТОР 11 INJ. D:1.32 | 65106302 | NAT | | | ● | ● | ● | ● | | | | ● | | | | | | | | | | |
| | ГАЗОВЫЙ КОЛЛЕКТОР 13 INJ. D:0.76 | 65104223 | LPG | | ● | | | | | | | | | | | | | | | | | | |
| | ГАЗОВЫЙ КОЛЛЕКТОР 13 INJ. D:1.25 | 65104302 | NAT | ● | ● | | | | | ● | ● | | | | | | | | | | | | |
| **0200** | **ГАЗОВАЯ ЧАСТЬ** | | | | | | | | | | | | | | | | | | | | | | |
| 0201 | ГАЗОВЫЙ КЛАПАН | 65104254 | | ● | ● | ● | ● | ● | ● | ● | ● | ● | ● | | | | | | | | | | |
| 0204 | БЛОК РОЗЖИГА | 65104653 | | ● | ● | ● | ● | ● | ● | ● | ● | ● | ● | | | | | | | | | | |
| 0214 | ПАТРУБОК (ГАЗОВЫЙ КЛАПАН/ГОРЕЛКА) | 65104230 | | ● | ● | ● | ● | ● | ● | ● | ● | ● | ● | | | | | | | | | | |
| 0216 | УПЛОТНЕНИЕ | 60000624 | | ● | ● | ● | ● | ● | ● | ● | ● | ● | ● | | | | | | | | | | |
| 0217 | СОЕДИНЕНИЕ (3/4") | 65104326 | | ● | ● | ● | ● | ● | ● | ● | ● | ● | ● | | | | | | | | | | |
| 0218 | СОЕДИНЕНИЕ (1/2") | 65104327 | | ● | ● | ● | ● | ● | ● | ● | ● | ● | ● | | | | | | | | | | |
| 0250 | ТРУБКА ПОДАЧИ ГАЗА | 60000720 | | ● | ● | ● | ● | ● | ● | ● | ● | ● | ● | | | | | | | | | | |
| 0251 | КОМПЕНСАЦИОННАЯ ТРУБКА | 65104296 | | | | ● | ● | ● | ● | | | ● | ● | | | | | | | | | | |
| 0270 | ПРОКЛАДКА БЛОКА РОЗЖИГА | 574279 | | ● | ● | ● | ● | ● | ● | ● | ● | ● | ● | | | | | | | | | | |
| 0281 | О-КОЛЬЦО 22.22X2.62 | 65104304 | | ● | ● | ● | ● | ● | ● | ● | ● | ● | ● | | | | | | | | | | |
| 0283 | О-КОЛЬЦО 17.17X1.78 | 65104303 | | ● | ● | ● | ● | ● | ● | ● | ● | ● | ● | | | | | | | | | | |

**300**
**400**

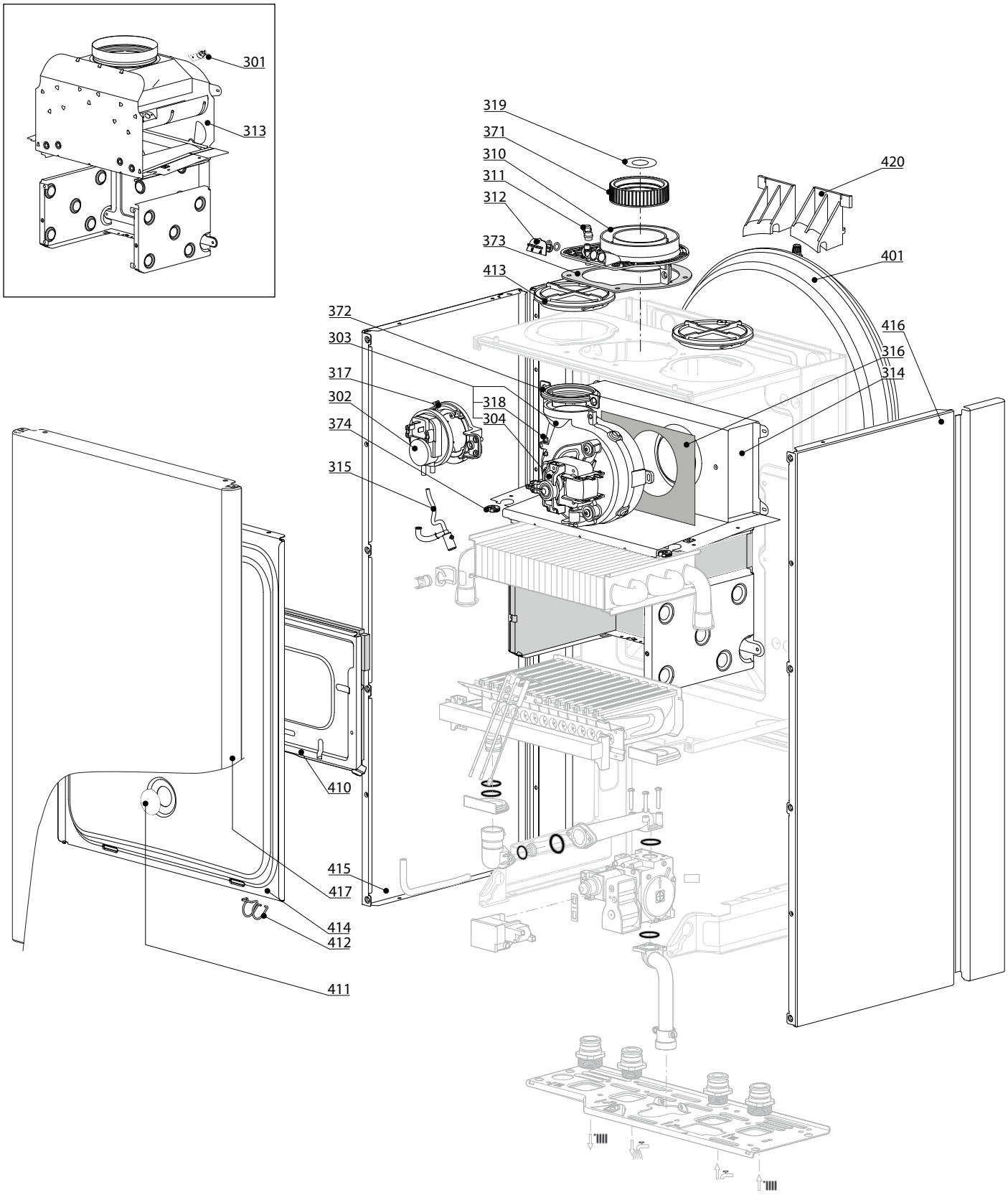


R8208967

| | Description | Manf. Pt. N | Type | 1 ALIXIA S 20 CF | 2 ALIXIA S 24 CF | 3 ALIXIA S 15 FF | 4 ALIXIA S 18 FF | 5 ALIXIA S 20 FF | 6 ALIXIA S 24 FF | 7 ALIXIA SIMPLE S 18 CF | 8 ALIXIA SIMPLE S 24 CF | 9 ALIXIA SIMPLE S 18 FF | 10 ALIXIA SIMPLE S 24 FF | 11 | 12 | 13 | 14 | 15 | 16 | 17 | 18 | From | to |
|---|---|---|---|---|---|---|---|---|---|---|---|---|---|---|---|---|---|---|---|---|---|---|---|
| **0300** | **ВЕНТИЛЯТОР** | | | | | | | | | | | | | | | | | | | | | | |
| 0301 | ТЕРМОСТАТ 75-65°C | 999539 | | ● | ● | | | | | ● | ● | | | | | | | | | | | | |
| 0302 | ПНЕВМОРЕЛЕ 40 Pa | 65102164-01 | | | | | | | | | | ● | | | | | | | | | | | |
| | ПНЕВМОРЕЛЕ 50 Pa | 65104671-01 | | | | ● | ● | ● | ● | | | | ● | | | | | | | | | | |
| 0303 | ВЕНТИЛЯТОР | 65104357 | | | | ● | ● | ● | ● | | | | ● | | | | | | | | | | |
| | ВЕНТИЛЯТОР | 65106051 | | | | | | | | | | ● | | | | | | | | | | | |
| 0310 | ПАТРУБОК ДЫМОУДАЛЕНИЯ | 65105393 | | | | ● | ● | ● | ● | | | ● | ● | | | | | | | | | | |
| 0311 | ЗАГЛУШКА ШТУЦ-ОВ КОНТРОЛЯ ПНЕВМОРЕЛЕ | 573329 | | | | ● | ● | ● | ● | | | ● | ● | | | | | | | | | | |
| 0312 | ЗАГЛУШКА ШТУЦ-ОВ АНАЛИЗА ДЫМ. ГАЗОВ | 65104295 | | | | ● | ● | ● | ● | | | ● | ● | | | | | | | | | | |
| 0313 | СТАБИЛИЗАТОР ТЯГИ 24 CF | 65104218 | | ● | ● | | | | | ● | ● | | | | | | | | | | | | |
| 0314 | КАМЕРА СГОРАНИЯ 24/28 FF | 65106295 | | | | ● | ● | ● | ● | | | ● | ● | | | | | | | | | | |
| 0315 | КОНДЕНСАТООТВОДЧИК | 65104623 | | | | ● | ● | ● | ● | | | ● | ● | | | | | | | | | | |
| 0316 | ТЕПЛОИЗОЛЯЦИЯ ВЕНТИЛЯТОРА | 65104305 | | | | ● | ● | ● | ● | | | ● | ● | | | | | | | | | | |
| 0317 | КРОНШТЕЙН ПНЕВМОРЕЛЕ | 65104378 | | | | ● | ● | ● | ● | | | ● | ● | | | | | | | | | | |
| 0318 | ТРУБКА ВЕНТУРИ 15/24 FF | 65106516 | | | | ● | ● | ● | ● | | | ● | ● | | | | | | | | | | |
| 0319 | ДИАФРАГМА | 60001598 | | | | ● | ● | ● | ● | | | ● | ● | | | | | | | | | | |
| 0371 | ПРОКЛАДКА КОЛЛЕКТОРА ДЫМОУДАЛЕНИЯ | 65104258 | | | | ● | ● | ● | ● | | | ● | ● | | | | | | | | | | |
| 0372 | ПРОКЛАДКА ВЕНТИЛЯТОРА | 65104257 | | | | ● | ● | ● | ● | | | ● | ● | | | | | | | | | | |
| 0373 | ПРОКЛАДКА | 60000317 | | | | ● | ● | ● | ● | | | ● | ● | | | | | | | | | | |
| 0374 | УПЛОТНЕНИЕ ДЛЯ КАБЕЛЯ | 60000716 | | ● | ● | ● | ● | ● | ● | ● | ● | ● | ● | | | | | | | | | | |
| **0400** | **КОРПУС** | | | | | | | | | | | | | | | | | | | | | | |
| 0401 | РАСШИРИТЕЛЬНЫЙ БАК 8 Л | 65104261 | | ● | ● | ● | ● | ● | ● | ● | ● | ● | ● | | | | | | | | | | |
| 0410 | ПАНЕЛЬ КАМЕРЫ СГОРАНИЯ | 65104240 | | ● | ● | | | | | ● | ● | | | | | | | | | | | | |
| | ПАНЕЛЬ КАМЕРЫ СГОРАНИЯ | 65106296 | | | | ● | ● | ● | ● | | | ● | ● | | | | | | | | | | |
| 0411 | СМОТРОВОЕ ОКНО | 65104232 | | | | ● | ● | ● | ● | | | ● | ● | | | | | | | | | | |
| 0412 | ПРУЖИНА ПЕРЕДНЕЙ ПАНЕЛИ | 65104298 | | | | ● | ● | ● | ● | | | ● | ● | | | | | | | | | | |
| 0413 | ЗАГЛУШКА ПОДАЧИ ВОЗДУХА | 65104249 | | | | ● | ● | ● | ● | | | ● | ● | | | | | | | | | | |
| 0414 | ГЕРМЕТИЗИРУЮЩАЯ КРЫШКА | 65105678 | | | | ● | ● | ● | ● | | | ● | ● | | | | | | | | | | |
| 0415 | ПАНЕЛЬ КОРПУСА (ЛЕВАЯ) | 65105676 | | ● | ● | ● | ● | ● | ● | ● | ● | ● | ● | | | | | | | | | | |
| 0416 | ПАНЕЛЬ КОРПУСА (ПРАВАЯ) | 65105677 | | ● | ● | ● | ● | ● | ● | ● | ● | ● | ● | | | | | | | | | | |
| 0417 | ПАНЕЛЬ КОРПУСА (ПЕРЕДНЯЯ) | 60000983 | | ● | ● | ● | ● | ● | ● | ● | ● | ● | ● | | | | | | | | | | |
| 0420 | КРОНШТЕЙН РАСШИРИТЕЛЬНОГО БАКА | 65104696 | | ● | ● | ● | ● | ● | ● | ● | ● | ● | ● | | | | | | | | | | |

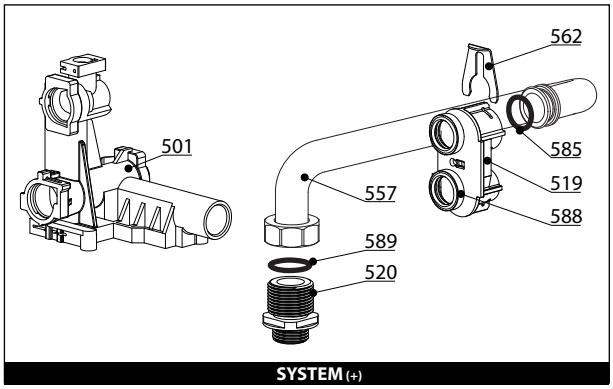
562
501
585
557
519
588
589
520
SYSTEM (+)

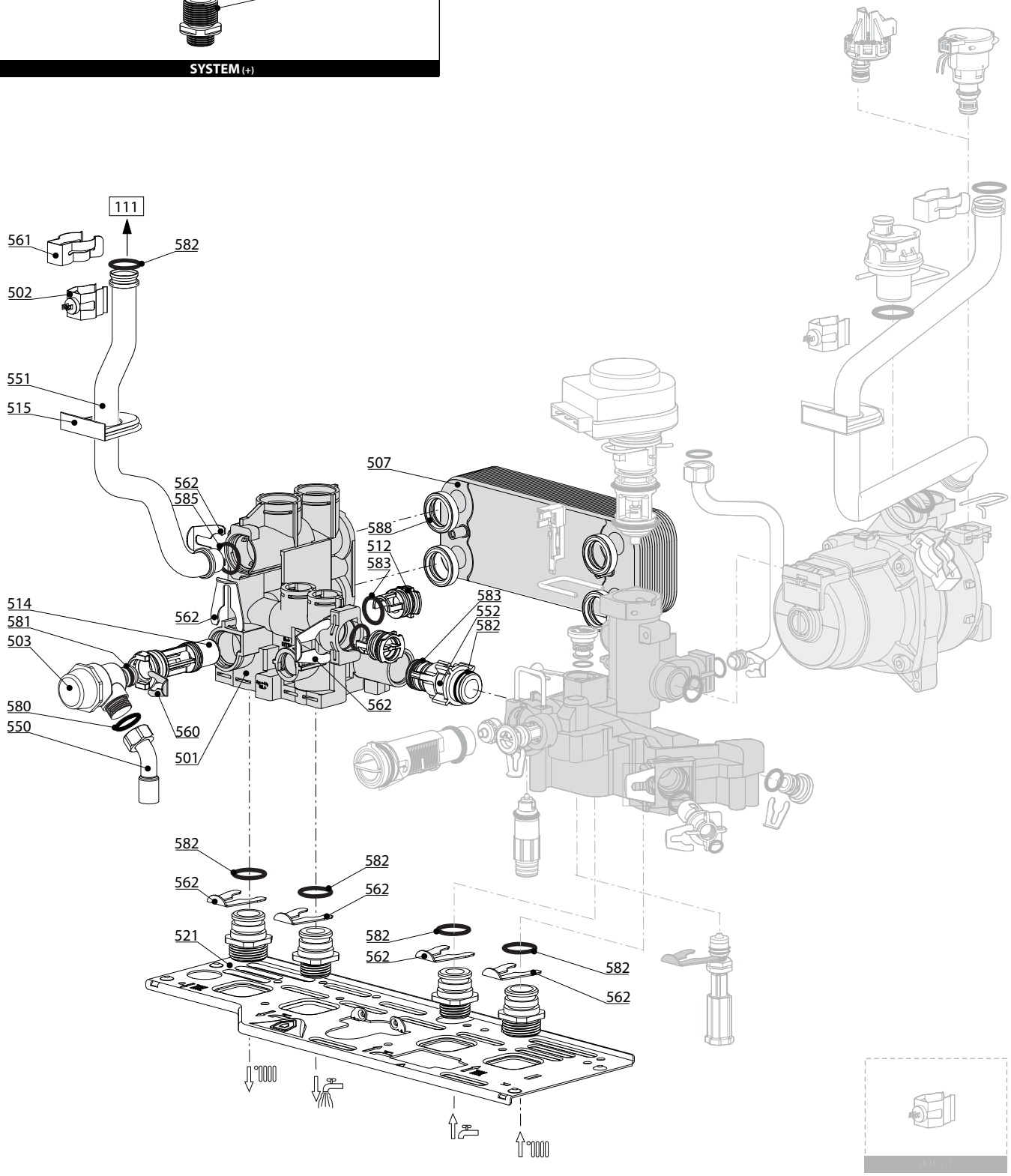
111
561
582
502
551
515
507
562
585
588
512
583
514
581
503
562
583
552
582
562
580
550
560
501
582
562
582
562
521
582
562
582
562

R8208980

| | Description | Manf. Pt. N | Type | ALIXIA S 20 CF | ALIXIA S 24 CF | ALIXIA S 15 FF | ALIXIA S 18 FF | ALIXIA S 20 FF | ALIXIA S 24 FF | ALIXIA SIMPLE S 18 CF | ALIXIA SIMPLE S 24 CF | ALIXIA SIMPLE S 18 FF | ALIXIA SIMPLE S 24 FF | | | | | | | | | 31 | |
|---|---|---|---|---|---|---|---|---|---|---|---|---|---|---|---|---|---|---|---|---|---|---|---|
| | | | | 1 | 2 | 3 | 4 | 5 | 6 | 7 | 8 | 9 | 10 | 11 | 12 | 13 | 14 | 15 | 16 | 17 | 18 | From | to |
| **0500** | **ГРУППА ПОДАЧИ** | | | | | | | | | | | | | | | | | | | | | | |
| 0501 | ГРУППА ПОДАЧИ | 60000844 | | ● | ● | ● | ● | ● | ● | | | | | | | | | | | | | | |
| | ГРУППА ПОДАЧИ | 60000872 | | | | | | | | ● | ● | ● | ● | | | | | | | | | | |
| 0502 | ДАТЧИК ТЕМПЕРАТУРЫ + КЛИПСА | 990686 | | ● | ● | ● | ● | ● | ● | ● | ● | ● | ● | | | | | | | | | | |
| 0503 | ПРЕДОХРАНИТЕЛЬНЫЙ КЛАПАН (3 БАРА) | 61312668 | | ● | ● | ● | ● | ● | ● | ● | ● | ● | ● | | | | | | | | | | |
| 0507 | ТЕПЛООБМЕННИК ГВС (16 ПЛАСТИН) | 65104333 | | ● | ● | ● | ● | ● | ● | ● | ● | ● | ● | | | | | | | | | | |
| 0512 | ЗАГЛУШКА | 65104445 | | ● | ● | ● | ● | ● | ● | ● | ● | ● | ● | | | | | | | | | | |
| 0514 | БАЙПАС | 65104336 | | ● | ● | ● | ● | ● | ● | ● | ● | ● | ● | | | | | | | | | | |
| 0515 | УПЛОТНЕНИЕ | 60000808 | | ● | ● | ● | ● | ● | ● | ● | ● | ● | ● | | | | | | | | | | |
| 0519 | ПЕРЕХОДНИК 'System' Close | 65105181 | | | | | | | | ● | ● | ● | ● | | | | | | | | | | |
| 0521 | ОСНОВАНИЕ ГИДРАВЛИЧЕСКОЙ ГРУППЫ | 60001375 | | ● | ● | ● | ● | ● | ● | ● | ● | ● | ● | | | | | | | | | | |
| 0550 | ПАТРУБОК ПРЕДОХРАНИТЕЛЬНОГО КЛАПАНА | 65104447 | | ● | ● | ● | ● | ● | ● | ● | ● | ● | ● | | | | | | | | | | |
| 0551 | ТРУБКА ПОДАЧИ ТЕПЛОНОСИТЕЛЯ | 60000991 | | ● | ● | | | | | ● | ● | | | | | | | | | | | | |
| | ТРУБКА ПОДАЧИ ТЕПЛОНОСИТЕЛЯ | 60001133 | | | | | | ● | | | | ● | ● | | | | | | | | | | |
| | ТРУБКА ПОДАЧИ ТЕПЛОНОСИТЕЛЯ | 60001301 | | | | ● | ● | | ● | | | | | | | | | | | | | | |
| 0552 | ПАТРУБОК БАЙПАСА | 65104340 | | ● | ● | ● | ● | ● | ● | ● | ● | ● | ● | | | | | | | | | | |
| 0560 | КЛИПСА D:10 | 65104260 | | ● | ● | ● | ● | ● | ● | ● | ● | ● | ● | | | | | | | | | | |
| 0561 | КЛИПСА | 61307589 | | ● | ● | ● | ● | ● | ● | ● | ● | ● | ● | | | | | | | | | | |
| 0562 | КЛИПСА D:18 | 65104259 | | ● | ● | ● | ● | ● | ● | ● | ● | ● | ● | | | | | | | | | | |
| 0580 | ПЛОСКАЯ ПРОКЛАДКА D:13.9-10.4-1.5 | 60061853-02 | | ● | ● | ● | ● | ● | ● | ● | ● | ● | ● | | | | | | | | | | |
| 0581 | О-КОЛЬЦО 17.96X2.62 | 65104337 | | ● | ● | ● | ● | ● | ● | ● | ● | ● | ● | | | | | | | | | | |
| 0582 | О-КОЛЬЦО 17.86X2.62 | 61308091 | | ● | ● | ● | ● | ● | ● | ● | ● | ● | ● | | | | | | | | | | |
| 0583 | О-КОЛЬЦО 15.54X2.62 | 65104325 | | ● | ● | ● | ● | ● | ● | ● | ● | ● | ● | | | | | | | | | | |
| 0585 | О-КОЛЬЦО 17.04X3.53 | 65104262 | | ● | ● | ● | ● | ● | ● | ● | ● | ● | ● | | | | | | | | | | |
| 0588 | ПРОКЛАДКА ТЕПЛООБМЕННИКА | 65104334 | | ● | ● | ● | ● | ● | ● | ● | ● | ● | ● | | | | | | | | | | |

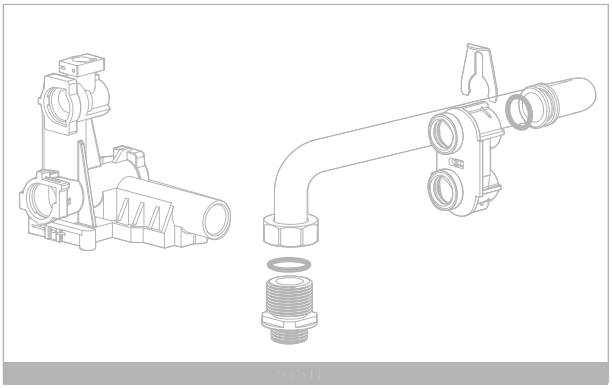

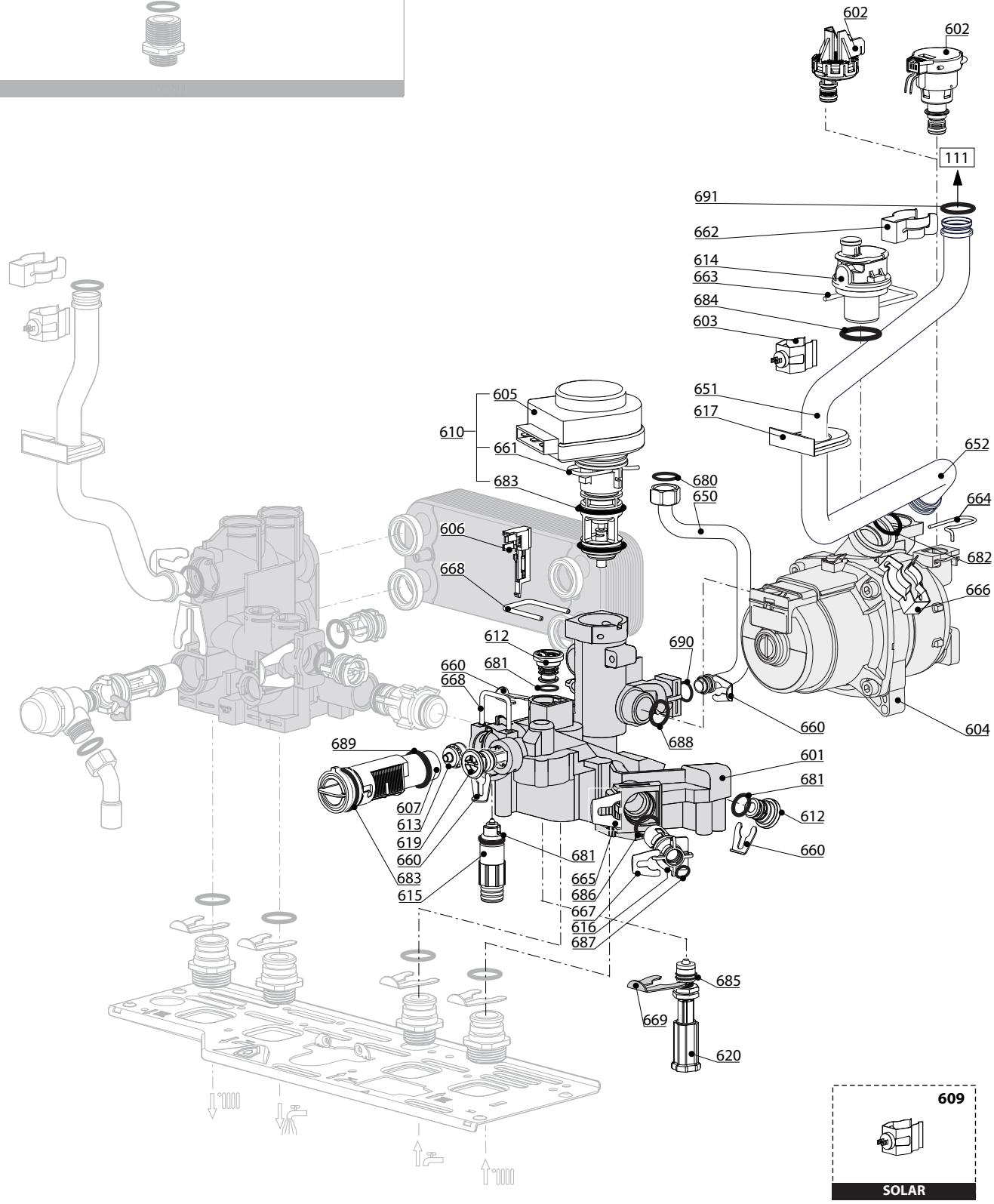
602
602
111
691
662
614
663
684
603
651
617
652
664
682
666
604
605
610
661
683
680
650
606
668
612
690
660
668
681
660
688
689
601
681
612
607
613
619
660
683
615
681
665
686
667
616
687
660
685
669
620
609
SOLAR

R8208989

| | Description | Manf. Pt. N | Type | ALIXIA S 20 CF | ALIXIA S 24 CF | ALIXIA S 15 FF | ALIXIA S 18 FF | ALIXIA S 20 FF | ALIXIA S 24 FF | ALIXIA SIMPLE S 18 CF | ALIXIA SIMPLE S 24 CF | ALIXIA SIMPLE S 18 FF | ALIXIA SIMPLE S 24 FF | | | | | | | | | From | to |
|---|---|---|---|---|---|---|---|---|---|---|---|---|---|---|---|---|---|---|---|---|---|---|---|
| | | | | 1 | 2 | 3 | 4 | 5 | 6 | 7 | 8 | 9 | 10 | 11 | 12 | 13 | 14 | 15 | 16 | 17 | 18 | | |
| **0600** | **ГРУППА ВОЗВРАТА** | | | | | | | | | | | | | | | | | | | | | | |
| 0601 | ГРУППА ВОЗВРАТА | 60000845 | | ● | ● | ● | ● | ● | ● | ● | ● | ● | ● | | | | | | | | | | |
| 0602 | РЕЛЕ ДАВЛЕНИЯ | 65105090 | | | | ● | ● | ● | ● | | | ● | ● | | | | | | | | | | |
| 0603 | ДАТЧИК ТЕМПЕРАТУРЫ + КЛИПСА | 990686 | | ● | ● | ● | ● | ● | ● | ● | ● | ● | ● | | | | | | | | | | |
| 0604 | НАСОС 4М 1V | 60001584 | | ● | ● | ● | ● | ● | ● | ● | ● | ● | ● | | | | | | | | | | |
| 0605 | МОТОР 3-Х ХОДОВОГО КЛАПАНА | 61302483-01 | | ● | ● | ● | ● | ● | ● | | | | | | | | | | | | | | |
| 0606 | ДАТЧИК ПРОТОКА (ГЕРКОН) | 65104323 | | ● | ● | ● | ● | ● | ● | | | | | | | | | | | | | | |
| 0607 | ЗАГЛУШКА ГВС | 60000902 | | | | | | | | ● | ● | ● | ● | | | | | | | | | | |
| | ДАТЧИК ПРОТОКА (ТУРБИНКА) | 60000870 | | ● | ● | ● | ● | ● | ● | | | | | | | | | | | | | | |
| 0610 | 3-Х ХОДОВОЙ КЛАПАН В СБОРЕ | 60001583 | | ● | ● | ● | ● | ● | ● | | | | | | | | | | | | | | |
| | ЗАГЛУШКА | 65105093 | | | | | | | | ● | ● | ● | ● | | | | | | | | | | |
| 0612 | ЗАГЛУШКА | 65104377 | | ● | ● | ● | ● | ● | ● | ● | ● | ● | ● | | | | | | | | | | |
| 0613 | ОГРАНИЧИТЕЛЬ ПРОТОКА | 65104318 | | ● | ● | ● | ● | ● | ● | | | | | | | | | | | | | | |
| 0614 | АВТОМАТИЧЕСКИЙ ВОЗДУХООТВОДЧИК | 65104703 | WILO | ● | ● | ● | ● | ● | ● | ● | ● | ● | ● | | | | | | | | | | |
| 0615 | КРАН ДЛЯ СЛИВА | 60001385 | | ● | ● | ● | ● | ● | ● | ● | ● | ● | ● | | | | | | | | | | |
| 0616 | ВОДЯНОЙ ФИЛЬТР | 60001372 | | ● | ● | ● | ● | ● | ● | ● | ● | ● | ● | | | | | | | | | | |
| 0617 | УПЛОТНЕНИЕ | 60000807 | | ● | ● | ● | ● | ● | ● | ● | ● | ● | ● | | | | | | | | | | |
| 0619 | ЗАГЛУШКА | 65104377 | | ● | ● | ● | ● | ● | ● | ● | ● | ● | ● | | | | | | | | | | |
| 0620 | КРАН ПОДПИТКИ | 65104324 | | ● | ● | ● | ● | ● | ● | ● | ● | ● | ● | | | | | | | | | | |
| 0650 | ТРУБКА РАСШИРИТЕЛЬНОГО БАКА | 60000718 | | ● | ● | ● | ● | ● | ● | ● | ● | ● | ● | | | | | | | | | | |
| 0651 | ТРУБКА ВОЗВРАТА ТЕПЛОНОСИТЕЛЯ | 60001275 | | ● | ● | | | | | ● | ● | | | | | | | | | | | | |
| | ТРУБКА ВОЗВРАТА ТЕПЛОНОСИТЕЛЯ | 60001277 | | | | | | ● | | | | ● | ● | | | | | | | | | | |
| | ТРУБКА ВОЗВРАТА ТЕПЛОНОСИТЕЛЯ | 60001303 | | | | ● | ● | | ● | | | | | | | | | | | | | | |
| 0660 | КЛИПСА D:10 | 65104260 | | ● | ● | ● | ● | ● | ● | ● | ● | ● | ● | | | | | | | | | | |
| 0661 | КЛИПСА | 65104332 | | ● | ● | ● | ● | ● | ● | ● | ● | ● | ● | | | | | | | | | | |
| 0662 | КЛИПСА | 61307589 | | ● | ● | ● | ● | ● | ● | ● | ● | ● | ● | | | | | | | | | | |
| 0663 | U-КЛИПСА | 65104704 | | ● | ● | ● | ● | ● | ● | ● | ● | ● | ● | | | | | | | | | | |
| 0664 | КЛИПСА | 65104322 | | | | ● | ● | ● | ● | | | ● | ● | | | | | | | | | | |
| 0665 | КЛИПСА | 65104331 | | ● | ● | ● | ● | ● | ● | ● | ● | ● | ● | | | | | | | | | | |
| 0666 | КЛИПСА | 60000309 | | ● | ● | ● | ● | ● | ● | ● | ● | ● | ● | | | | | | | | | | |
| 0667 | КЛИПСА | 65100680 | | ● | ● | ● | ● | ● | ● | ● | ● | ● | ● | | | | | | | | | | |
| 0668 | КЛИПСА | 65104316 | | ● | ● | ● | ● | ● | ● | ● | ● | ● | ● | | | | | | | | | | |
| 0669 | КЛИПСА | 65104339 | | ● | ● | ● | ● | ● | ● | ● | ● | ● | ● | | | | | | | | | | |
| 0680 | ПРОКЛАДКА 3/8" | 573521 | | ● | ● | ● | ● | ● | ● | ● | ● | ● | ● | | | | | | | | | | |
| 0681 | О-КОЛЬЦО 9.19Х2.62 | 65104313 | | ● | ● | ● | ● | ● | ● | ● | ● | ● | ● | | | | | | | | | | |
| 0682 | О-КОЛЬЦО 17.04Х3.53 | 65104262 | | ● | ● | ● | ● | ● | ● | ● | ● | ● | ● | | | | | | | | | | |
| 0683 | О-КОЛЬЦО 23.47Х2.62 | 65104315 | | ● | ● | ● | ● | ● | ● | ● | ● | ● | ● | | | | | | | | | | |
| 0684 | О-КОЛЬЦО 35Х3 | 65104705 | | ● | ● | ● | ● | ● | ● | ● | ● | ● | ● | | | | | | | | | | |
| 0685 | О-КОЛЬЦО 7.65Х1.78 | 65104329 | | ● | ● | ● | ● | ● | ● | ● | ● | ● | ● | | | | | | | | | | |
| 0686 | О-КОЛЬЦО 15.54Х2.62 | 65104325 | | ● | ● | ● | ● | ● | ● | ● | ● | ● | ● | | | | | | | | | | |
| 0687 | О-КОЛЬЦО 5.7Х1.9 | 61009834-10 | | ● | ● | ● | ● | ● | ● | ● | ● | ● | ● | | | | | | | | | | |
| 0688 | О-КОЛЬЦО 21.89Х2.62 | 65104320 | | ● | ● | ● | ● | ● | ● | ● | ● | ● | ● | | | | | | | | | | |
| 0689 | О-КОЛЬЦО 17.17Х1.78 | 65104303 | | ● | ● | ● | ● | ● | ● | ● | ● | ● | ● | | | | | | | | | | |
| 0690 | О-КОЛЬЦО 8.9Х2.7 | 61009834-14 | | ● | ● | ● | ● | ● | ● | ● | ● | ● | ● | | | | | | | | | | |
| 0691 | О-КОЛЬЦО 17.86Х2.62 | 61308091 | | ● | ● | ● | ● | ● | ● | ● | ● | ● | ● | | | | | | | | | | |

## 800

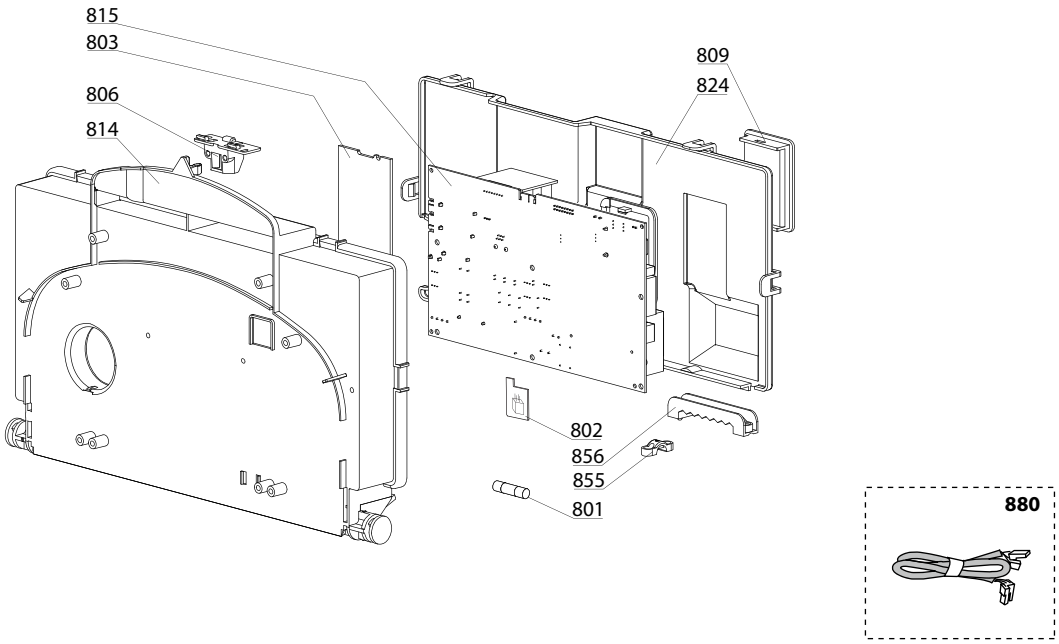


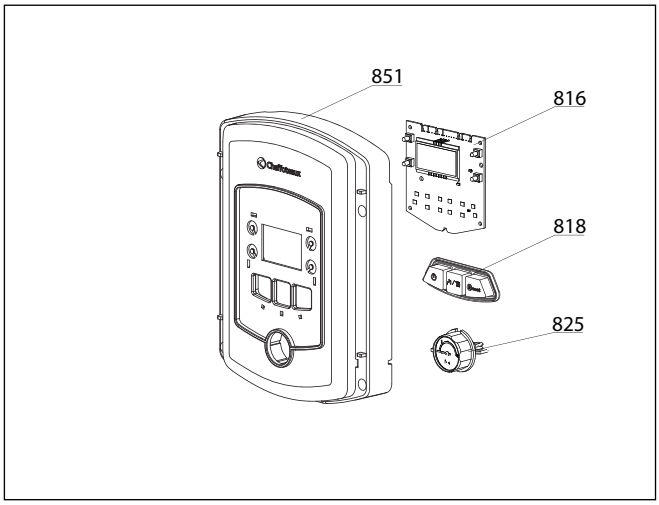


## 900

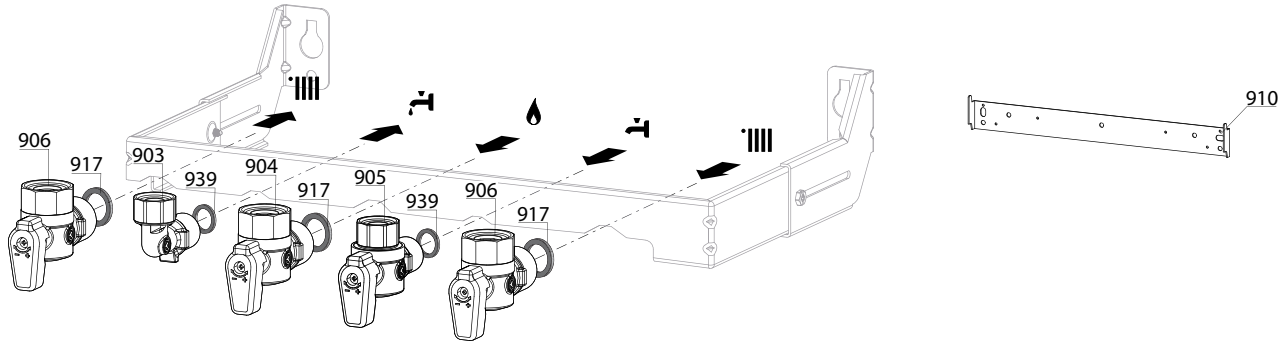


## 5000

| 5001 | 5002 | 5020 |
|---|---|---|
| Transf. gaz > GPL<br>Conv. gas > GPL<br>Trasf. gas > GPL<br>Transf. gas > GPL | Transf. gaz > Nat<br>Conv. gas >Nat<br>Trasf. gas > Met<br>Transf. gas > Met | Options<br>Accessories<br>Opzioni<br>Accessorio |

R8208714

| | Description | Manf. Pt. N | Type | ALIXIA S 20 CF | ALIXIA S 24 CF | ALIXIA S 15 FF | ALIXIA S 18 FF | ALIXIA S 20 FF | ALIXIA S 24 FF | ALIXIA SIMPLE S 18 CF | ALIXIA SIMPLE S 24 CF | ALIXIA SIMPLE S 18 FF | ALIXIA SIMPLE S 24 FF | | | | | | | | | | | From | to |
|---|---|---|---|---|---|---|---|---|---|---|---|---|---|---|---|---|---|---|---|---|---|---|---|---|---|
| | | | | 1 | 2 | 3 | 4 | 5 | 6 | 7 | 8 | 9 | 10 | 11 | 12 | 13 | 14 | 15 | 16 | 17 | 18 | | | | |
| **0800** | **ЭЛЕКТРИЧЕСКАЯ ЧАСТЬ** | | | | | | | | | | | | | | | | | | | | | | | | |
| 0801 | ПРЕДОХРАНИТЕЛЬ 250V 2A | 61003456 | | ● | ● | ● | ● | ● | ● | ● | ● | ● | ● | | | | | | | | | | | | |
| 0803 | ПЛАТА ШИНЫ ДАННЫХ E-BUS | 65109108 | | ● | ● | ● | ● | ● | ● | ● | ● | ● | ● | | | | | | | | | | | | |
| 0806 | ЗАЩЕЛКА | 65104228 | | ● | ● | ● | ● | ● | ● | ● | ● | ● | ● | | | | | | | | | | | | |
| 0809 | ИНСПЕКЦИОННАЯ КРЫШКА | 65104294 | | ● | ● | ● | ● | ● | ● | ● | ● | ● | ● | | | | | | | | | | | | |
| 0814 | ПАНЕЛЬ УПРАВЛЕНИЯ | 65104300 | | ● | ● | ● | ● | ● | ● | ● | ● | ● | ● | | | | | | | | | | | | |
| 0815 | ОСНОВНАЯ ПЛАТА | 60001605-04 | | ● | ● | ● | ● | ● | ● | ● | ● | ● | ● | | | | | | | | | | | | |
| 0816 | ПЛАТА ДИСПЛЕЯ | 60001606-01 | | ● | ● | ● | ● | ● | ● | ● | ● | ● | ● | | | | | | | | | | | | |
| 0818 | БЛОК КНОПОК | 60001295 | | ● | ● | ● | ● | ● | ● | ● | ● | ● | ● | | | | | | | | | | | | |
| 0824 | КРЫШКА ПАНЕЛИ УПРАВЛЕНИЯ (ЗАДНЯЯ) | 65104293 | | ● | ● | ● | ● | ● | ● | ● | ● | ● | ● | | | | | | | | | | | | |
| 0825 | МАНОМЕТР | 60000725 | | ● | ● | ● | ● | ● | ● | ● | ● | ● | ● | | | | | | | | | | | | |
| 0851 | ПАНЕЛЬ УПРАВЛЕНИЯ | 60001296 | | ● | ● | ● | ● | ● | ● | ● | ● | ● | ● | | | | | | | | | | | | |
| 0855 | ЗАЖИМ ДЛЯ КАБЕЛЯ | 571562 | | ● | ● | ● | ● | ● | ● | ● | ● | ● | ● | | | | | | | | | | | | |
| 0856 | ЗАЖИМ ДЛЯ КАБЕЛЯ | 65103377 | | ● | ● | ● | ● | ● | ● | ● | ● | ● | ● | | | | | | | | | | | | |
| 0880 | КАБЕЛЬ ЭЛЕКТРОДА ИОНИЗАЦИИ | 65104518 | / CN05 | ● | ● | ● | ● | ● | ● | ● | ● | ● | ● | | | | | | | | | | | | |
| | КАБЕЛЬ ПЛАТЫ ШИНЫ ДАННЫХ E-BUS | 65105169 | / CN11 | ● | ● | ● | ● | ● | ● | ● | ● | ● | ● | | | | | | | | | | | | |
| | КАБЕЛЬ ДИСПЛЕЯ | 60000746 | / CN02 | ● | ● | ● | ● | ● | ● | ● | ● | ● | ● | | | | | | | | | | | | |
| | КАБЕЛЬ ЗАЗЕМЛЕНИЯ | 65104286 | | ● | ● | ● | ● | ● | ● | ● | ● | ● | ● | | | | | | | | | | | | |
| | КАБЕЛЬ ВЕНТИЛЯТОРА | 65107270 | / CN10 | | | ● | ● | ● | ● | | | ● | ● | | | | | | | | | | | | |
| | КАБЕЛЬ ПИТАНИЯ 240V | 60000993 | / CN20 | ● | ● | ● | ● | ● | ● | ● | ● | ● | ● | | | | | | | | | | | | |
| | КАБЕЛЬ ДАТЧИКА ПРОТОКА | 60000813 | / CN14 | ● | ● | ● | ● | ● | ● | | | | | | | | | | | | | | | | |
| | КАБЕЛЬ ТЕРМ. ПЕРЕГРЕВА - ПНЕВМОРЕЛЕ | 60000814 | / CN22 | | | ● | ● | ● | ● | | | ● | ● | | | | | | | | | | | | |
| | КАБЕЛЬ РЕЛЕ ДАВЛЕНИЯ - ГАЗОВЫЙ КЛАПАН | 60000840 | / CN04 | ● | ● | ● | ● | ● | ● | ● | ● | ● | ● | | | | | | | | | | | | |
| | КАБЕЛЬ ДАТЧИК ТЕМП. - ТЕРМ. ПЕРЕГРЕВА | 65104708 | / CN22 | ● | ● | | | | | ● | ● | | | | | | | | | | | | | | |
| | КАБЕЛЬ НАСОСА 1V | 65105081 | WILO | ● | ● | ● | ● | ● | ● | ● | ● | ● | ● | | | | | | | | | | | | |
| | КАБЕЛЬ КОМНАТНОГО ТЕРМОСТАТА | 60001253 | / CN25 | ● | ● | | | | | ● | ● | ● | ● | | | | | | | | | | | | |
| | КАБЕЛЬ 3-Х ХОДОВОГО КЛАПАНА | 65104523 | / CN09 | ● | ● | ● | ● | ● | ● | | | | | | | | | | | | | | | | |
| **0900** | **МОНТАЖНЫЕ АКСЕССУАРЫ** | | | | | | | | | | | | | | | | | | | | | | | | |
| 0903 | ПОДКЛЮЧЕНИЕ ГОРЯЧЕЙ ВОДЫ | 60000891 | | ● | ● | ● | ● | ● | ● | ● | ● | ● | ● | | | | | | | | | | | | |
| 0904 | КРАН ГАЗА | 60000898 | | ● | ● | ● | ● | ● | ● | ● | ● | ● | ● | | | | | | | | | | | | |
| 0905 | КРАН ХОЛОДНОЙ ВОДЫ | 60000895 | | ● | ● | ● | ● | ● | ● | ● | ● | ● | ● | | | | | | | | | | | | |
| 0906 | КРАН ПОДАЧИ/ВОЗВРАТА ТЕПЛОНОСИТЕЛЯ | 60000885 | | ● | ● | ● | ● | ● | ● | ● | ● | ● | ● | | | | | | | | | | | | |
| 0907 | ТЕРМОСТАТИЧ. СМЕСИТЕЛЬНЫЙ КЛАПАН | 60001081 | | ● | ● | ● | ● | ● | ● | ● | ● | ● | ● | | | | | | | | | | | | |
| 0910 | КРОНШТЕЙН | 60000625 | | ● | ● | ● | ● | ● | ● | ● | ● | ● | ● | | | | | | | | | | | | |
| 0917 | ПЛОСКАЯ ПРОКЛАДКА D:24-17-1.5 | 60061855-19 | | ● | ● | ● | ● | ● | ● | ● | ● | ● | ● | | | | | | | | | | | | |
| 0922 | ФИЛЬТР | 60001087 | | ● | ● | ● | ● | ● | ● | ● | ● | ● | ● | | | | | | | | | | | | |
| 0939 | ПЛОСКАЯ ПРОКЛАДКА D:16.5-11-1.5 | 60061854-14 | | ● | ● | ● | ● | ● | ● | ● | ● | ● | ● | | | | | | | | | | | | |
| **5000** | **АКСЕССУАРЫ** | | | | | | | | | | | | | | | | | | | | | | | | |

# LIST OF THE ABBREVIATIONS

| | | |
|---|---|---|
| HW ..... | : | Hot water. |
| CW ..... | : | Cold water. |
| C ..... | : | Ceramic resistance (normal heating). |
| Ca ..... | : | Ceramic resistance (accelerated heating) |
| TP ..... | : | Immersion heater. |
| 1F ..... | : | With fittings. |
| 2F ..... | : | Without fittings. |
| 3F ..... | : | With fittings and another outlet connection. |
| AMI ..... | : | With mixing valve. |
| SMI ..... | : | Without mixing valve. |
| PUISS ..... | : | Power of th appliance. |
| PN ..... | : | Appliance with normal pression. |
| LP ..... | : | Appliance with low pression. |
| PV ..... | : | Appliance with variable power. |
| PF ..... | : | Appliance with fixed power. |

# IDENTIFICATION PLATE

## SERIAL NUMBER

**10 Characters :** 04 05 125 011

- 011 → Sequencial number
- 125 → Manufacturing day
- 05 → Year of manufacture

**11 Characters :** 1 95 065004 - 31

- 1 → Month of manucfacture : from 1 to 9 → Jan. to Sep., O → Oct., N → Nov., D → Dec.
- 31 → Technical number of the appliance
- 065004 → Sequencial number
- 95 → Year of manufacture

**19 Characters :** 08 05 0013199 900640031

- 08 → Year of manufacture
- 05 → Month of manucfacture
- 900640031 → Product reference
- 0013199 → Sequencial number

**20 Characters :** 3675007 XX 2 07 070 00315

- 3675007 → Product reference
- 2 → Millenium of manufacture
- 00315 → Sequencial number
- 070 → Manufacturing day
- 07 → Year of manufacture

**21 Characters :** 3675007 XX 07 070 0000315

- 3675007 → Product reference
- 07 → Year of manufacture
- 0000315 → Sequencial number
- 070 → Manufacturing day

The indications mentionned on the prices, commercial or technical literature and the scheme are written for your guidance and are available at a given time. The CONSTRUCTOR retains the power to modify the presentation, the form, the size, the conception or the material of the products.