Инструкция по сервисному обслуживанию

для специалистов

Vitocell 100-V
Тип CVA, CVAA
Емкостный водонагреватель объемом от 160 до 1000 л
Vitocell 100-W
Тип CVA, CVAA
Емкостный водонагреватель объемом от 160 до 300 л

Указания относительно области действия инструкции см. на последней странице.

VITOCELL 100-V
VITOCELL 100-W

5674 749 RU 01/2015

Просим хранить!

Указания по технике безопасности

⚠ Во избежание опасных ситуаций, физического и материального ущерба просим строго придерживаться данных указаний по технике безопасности.

Указания по технике безопасности

⚠ **Опасность**
Этот знак предупреждает об опасности причинения физического ущерба.

! **Внимание**
Этот знак предупреждает об опасности материального ущерба и вредных воздействий на окружающую среду.

Указание
Сведения, которым предшествует слово "Указание", содержат дополнительную информацию.

Целевая группа

Данная инструкция предназначена исключительно для аттестованных специалистов.
- Электротехнические работы разрешается выполнять только специалистам-электрикам.
- Первичный ввод в эксплуатацию должен осуществляться организацией, смонтировавшей установку, или авторизованным ею специалистом.

Предписания, требующие выполнения

- Местные предписания по монтажу
- Законодательные предписания по предупреждению несчастных случаев
- Законодательные предписания по охране окружающей среды
- Положения Объединения отраслевых страховых союзов
- Соответствующие правила техники безопасности по DIN, EN, DVGW и VDE.
  (A) ÖNORM, EN и ÖVE
  (CH) SEV, SUVA, SVTI, SWKI и SVGW

Работы на установке

- Обесточить установку (например, с помощью отдельного предохранителя или главным выключателем) и проконтролировать отсутствие напряжения.
- Принять меры по предотвращению повторного включения установки.

! **Внимание**
Электростатические разряды могут стать причиной повреждения электронных компонентов.
Перед выполнением работ прикоснуться к заземленным предметам, например, к отопительным или водопроводным трубам, чтобы отвести статический заряд.

Ремонтные работы

! **Внимание**
Ремонт элементов, выполняющих защитную функцию, не допускается из соображений эксплуатационной безопасности установки. Неисправные элементы должны быть заменены оригинальными деталями производства Viessmann.

Дополнительные элементы, запасные и быстроизнашивающиеся детали

! **Внимание**
Запасные и быстроизнашивающиеся детали, не прошедшие испытание вместе с установкой, могут ухудшить эксплуатационные характеристики. Монтаж не имеющих допуска элементов, а также неразрешенные изменения и переоборудования могут отрицательным образом повлиять на безопасность установки и привести к ограничению гарантийных прав. При замене следует использовать исключительно оригинальные детали производства фирмы Viessmann или запасные детали, разрешенные к применению фирмой Viessmann.

Оглавление

1.	**Информация**	Символы	4
		Применение по назначению	4
2.	**Первичный ввод в эксплуатацию, осмотр и техническое обслуживание**	Этапы проведения работ	6
3.	**Спецификации деталей, 160 и 200 л**	Обзор узлов	13
		Емкостный водонагреватель с теплоизоляцией	14
4.	**Спецификации деталей, 300 л**	Обзор узлов	17
		Емкостный водонагреватель с теплоизоляцией	18
		Комплектующий фланец	20
		Трубка послойной загрузки	22
5.	**Спецификации деталей, 500 л**	Обзор узлов	25
		Емкостный водонагреватель	28
		Теплоизоляция	30
		Комплектующий фланец	32
6.	**Спецификации деталей, 750 и 1000 л**	Обзор узлов	35
		Емкостный водонагреватель объемом 750 л	36
		Емкостный водонагреватель объемом 1000 л	38
		Теплоизоляция	40
		Комплектующий фланец	42
7.	**Протоколы**		44
8.	**Технические данные**		45
9.	**Свидетельства**	Декларация безопасности	47

5674 749 RU

Символы

Символ	Значение
	Ссылка на другой документ с дополнительной информацией
1.	Этап работы на иллюстрациях: Нумерация соответствует последовательности выполнения работ.
!	Предупреждение о возможности материального и экологического ущерба
	Зона под электрическим напряжением
	Соблюдать особую осторожность
	▪ Конструктивный элемент должен зафиксироваться со щелчком или ▪ Звуковой сигнал
	▪ Вставить новую деталь или ▪ В сочетании с инструментом: очистить поверхность.
	Утилизировать деталь надлежащим образом
	Сдать деталь в соответствующие пункты сбора отходов. Утилизация детали вместе с бытовыми отходами **запрещена**.

Последовательности выполнения работ по первичному вводу в эксплуатацию, осмотру и техобслуживанию приведены в разделе "Первичный ввод в эксплуатацию, осмотр и техобслуживание" и обозначены следующим образом:

Символ	Значение
	Последовательности выполнения работ по первичному вводу в эксплуатацию
	При первичном вводе в эксплуатацию не требуется
	Последовательности выполнения работ по осмотру
	При осмотре не требуется
	Последовательности выполнения работ по техобслуживанию
	При техобслуживании не требуется

Применение по назначению

Согласно назначению прибор может устанавливаться и эксплуатироваться только в закрытых системах в соответствии с EN 12828 / DIN 1988 или в гелиоустановках в соответствии с EN 12977 с учетом соответствующих инструкций по монтажу, сервисному обслуживанию и эксплуатации. Емкостные водонагреватели предусмотрены исключительно для аккумулирования и нагрева воды с качеством, эквивалентным питьевой; буферные емкости отопительного контура предназначены только для воды для наполнения с качеством, эквивалентным питьевой. Гелиоколлекторы должны эксплуатироваться только с использованием теплоносителя, имеющего допуск изготовителя.

Условием применения по назначению является стационарный монтаж в сочетании с элементами, имеющими допуск для эксплуатации с этой установкой.

Производственное или промышленное использование в целях, отличных от отопления помещений или приготовления горячей воды, считается использованием не по назначению.

Цели применения, выходящие за эти рамки, в отдельных случаях могут требовать одобрения изготовителя.

Неправильное обращение с прибором или его неправильная эксплуатация (например, вследствие открытия прибора пользователем установки) запрещено и ведет к освобождению от ответственности.

Применение по назначению (продолжение)

Неправильным обращением также считается изменение элементов системы относительно предусмотренной для них функциональности (например, непосредственное приготовление горячей воды в коллекторе).

Необходимо соблюдать законодательные нормы, в особенности относительно гигиены приготовления горячей воды.

Этапы проведения работ

Операции по первичному вводу в эксплуатацию

Операции по осмотру

Операции по техническому обслуживанию

				стр.
•			**1. Наполнение емкостного водонагревателя**	7
	•	•	**2. Осмотр и очистка**	7
	•	•	**3. Вывод установки из эксплуатации**	
	•	•	**4. Проверка функционирования предохранительных клапанов**	
	•	•	**5. Проверка анодного защитного тока тестером**	7
	•	•	**6. Очистка внутренней поверхности емкостного водонагревателя**	9
	•	•	**7. Проверка и замена магниевого анода**	10
•	•	•	**8. Ввод в эксплуатацию емкостного водонагревателя**	11
•	•	•	**9. Проверка герметичности подключений водяного контура**	

Наполнение емкостного водонагревателя

1. Наполнить контур ГВС емкостного водонагревателя.

   Указание
   Когда емкостный водонагреватель находится под давлением, подтянуть фланцевую крышку с моментом затяжки 25 Нм.

2. Проверить герметичность резьбовых соединений отопительного контура и контура ГВС, а также электронагревательной вставки или трубки послойной загрузки (при наличии), при необходимости подтянуть.

3. Проверить работу предохранительных клапанов в соответствии с указаниями изготовителя.

Осмотр и очистка

Осмотр и очистку следует проводить не позднее, чем через два года после ввода в эксплуатацию, согласно DIN 1988 и нашим рекомендациям. Затем по необходимости

Указание
Проверку работоспособности магниевого анода рекомендуется проводить один раз в год. Проверку можно производить, не прерывая процесс эксплуатации. Тестером анода измеряется защитный ток (см. стр. 7 и стр. 8).

Вывод установки из эксплуатации

Проверка функционирования предохранительных клапанов

Проверка анодного защитного тока тестером

Проверка анодного защитного тока (от 160 до 500 л)

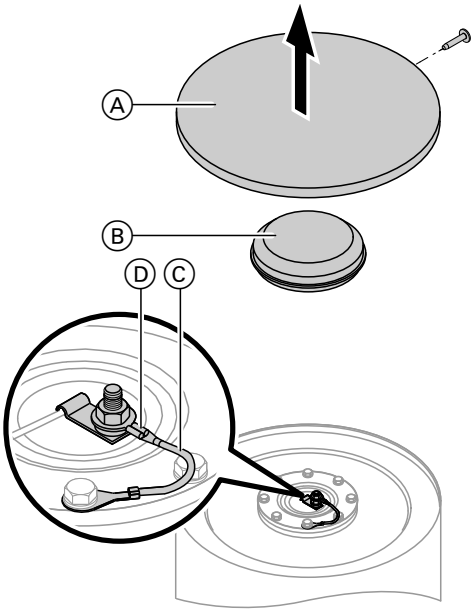

Рис.1

1. Снять крышку Ⓐ, теплоизоляцию Ⓑ и чувствительный элемент термометра (при наличии).
   - Снять изоляцию фланца Ⓑ из пенополистирола (от 160 до 300 л).

   или
   - Снять теплоизоляционный мат (500 л).

2. Отсоединить кабель заземления Ⓒ от штекерного разъема Ⓓ.

3. Подсоединить измерительный прибор последовательно между штекерным разъемом Ⓓ и кабелем заземления Ⓒ:
   - измеряемый ток > 0,3 мА:
     анод исправен.
   - измеряемый ток < 0,3 мА:
     визуальный контроль анода
     (см. стр. 10).

Проверка анодного защитного тока тестером (продолжение)

Проверка анодного защитного тока (750 и 1000 л)

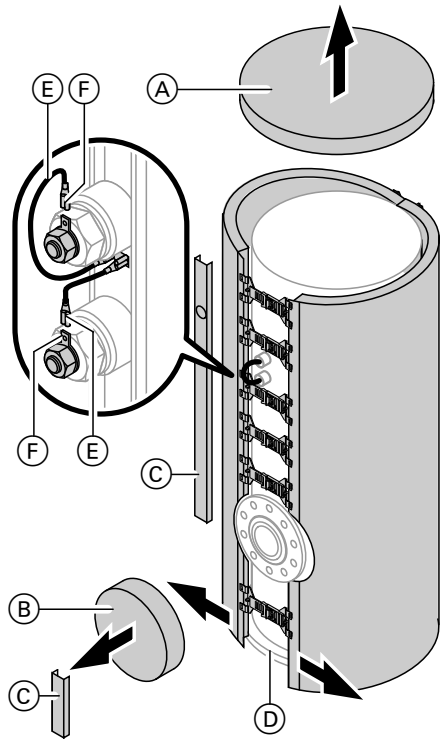

Рис.2

1. Снять крышку Ⓐ и защитный колпак с теплоизоляцией Ⓑ.
2. Снять декоративные планки Ⓒ, открыть и раздвинуть фиксирующие зажимы Ⓓ.
3. Отсоединить кабели заземления Ⓔ от штекерных разъемов Ⓕ.
4. Подсоединить измерительный прибор последовательно между штекерным разъемом Ⓕ и кабелем заземления Ⓔ:
   - измеряемый ток > 0,3 мА: анод исправен.
   - измеряемый ток < 0,3 мА: визуальный контроль анода (см. стр. 10).

Очистка внутренней поверхности емкостного водонагревателя

Очистка емкостного водонагревателя изнутри (от 160 до 500 л)

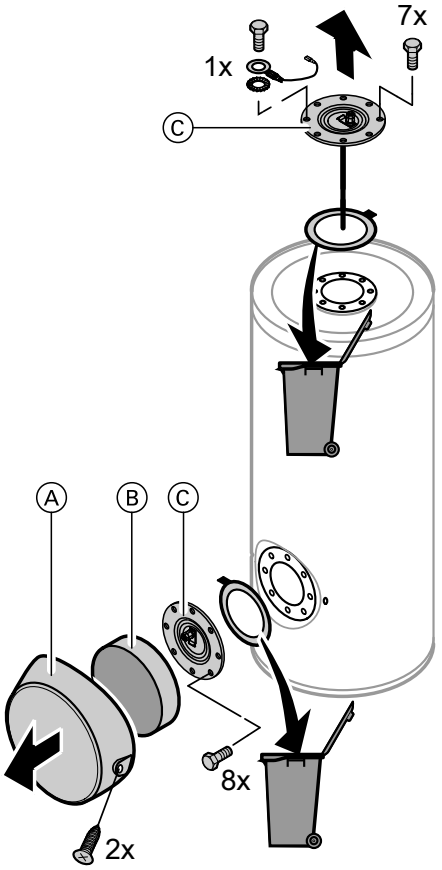

Рис.3

1. Опорожнить контур ГВС емкостного водонагревателя.

2. 300 и 500 л:
   Снять защитный колпак Ⓐ, теплоизоляционный мат Ⓑ и фланцевую крышку Ⓒ.

3. Отсоединить емкостный водонагреватель от системы трубопроводов, чтобы в нее не могли попасть чистящие средства и загрязняющие вещества.

4. ! **Внимание**
   Острые и твердые предметы и предметы с острыми краями могут повредить внутренние стенки.
   Для ручной чистки использовать только пластиковые инструменты.

   Удалить неплотно налипшие отложения аппаратом для чистки под высоким давлением или вручную.

5. ⚠ **Опасность**
   Остатки чистящих средств могут послужить причиной **отравлений**.
   Соблюдать указания изготовителя чистящего средства.

   ! **Внимание**
   Чистящие средства, содержащие соляную кислоту, могут повредить внутреннее покрытие.
   Не использовать чистящие средства, содержащие соляную кислоту.

   Прочно налипшую накипь, не поддающуюся удалению аппаратом для чистки под высоким давлением, следует снять химическим чистящим средством.

6. **Полностью** слить чистящее средство.

7. После очистки **тщательно** промыть емкостный водонагреватель.

Очистка внутренней поверхности емкостного… (продолжение)

Очистка емкостного водонагревателя изнутри (750 и 1000 л)

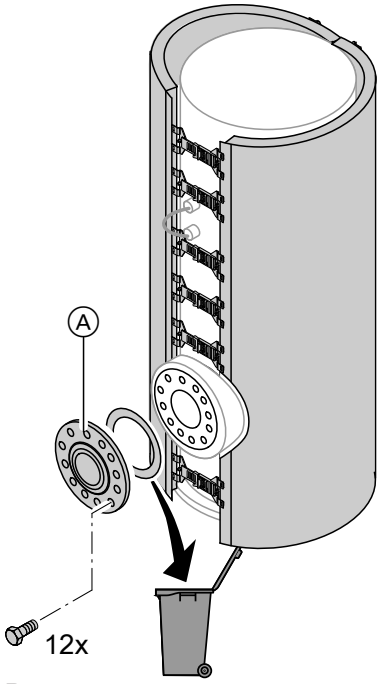

Рис.4

1. Опорожнить контур ГВС емкостного водонагревателя.
2. Снять фланец Ⓐ.
3. Отсоединить емкостный водонагреватель от системы трубопроводов, чтобы в нее не могли попасть чистящие средства и загрязняющие вещества.
4. **Внимание**
   Острые и твердые предметы и предметы с острыми краями могут повредить внутренние стенки.
   Для ручной чистки использовать только пластиковые инструменты.

   Удалить неплотно налипшие отложения аппаратом для чистки под высоким давлением или вручную.
5. **Опасность**
   Остатки чистящих средств могут послужить причиной **отравлений**.
   Соблюдать указания изготовителя чистящего средства.

   Внимание
   Чистящие средства, содержащие соляную кислоту, могут повредить внутреннее покрытие.
   Не использовать чистящие средства, содержащие соляную кислоту.

   Прочно налипшую накипь, не поддающуюся удалению аппаратом для чистки под высоким давлением, следует снять химическим чистящим средством.
6. **Полностью** слить чистящее средство.
7. После очистки **тщательно** промыть емкостный водонагреватель.

Проверка и замена магниевого анода

Визуальный осмотр магниевого анода:
Если диаметр магниевого анода составляет ≤ 10 - 15 мм, мы рекомендуем его заменить.

Указание
160 - 500 л:
При недостатке места возможна установка цепного анода (принадлежность).

Ввод в эксплуатацию емкостного водонагревателя

Ввод в эксплуатацию емкостного водонагревателя (от 160 до 500 л)

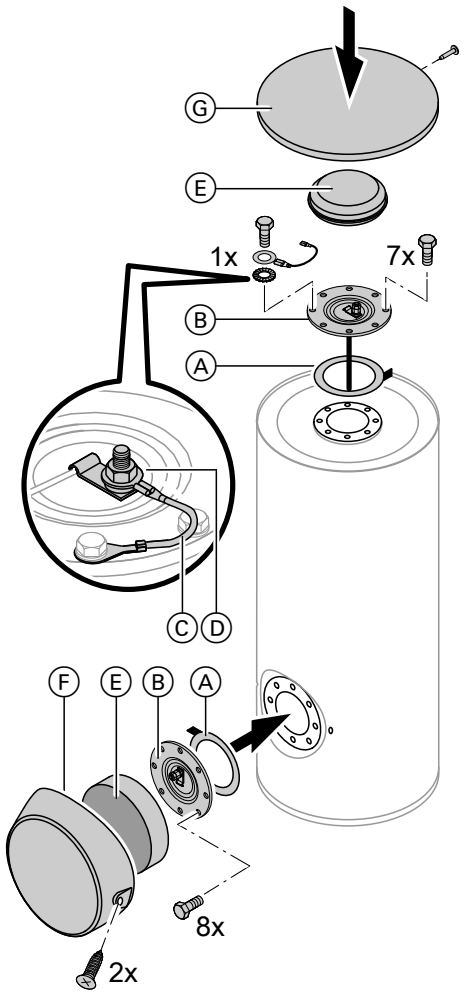

Рис.5

1. Снова подсоединить емкостный водонагреватель к системе трубопроводов.

2. Установить **новые** уплотнения Ⓐ на фланцевые крышки Ⓑ.

3. Установить фланцевую крышку Ⓑ с кабелем заземления Ⓒ и затянуть винты с моментом затяжки макс. 25 Нм.

4. Вставить кабель заземления Ⓒ в штекерный разъем Ⓓ.

5. Наполнить контур ГВС емкостного водонагревателя.
   Затем прикрутить фланцевую крышку с макс. моментом затяжки 25 Нм.

6. Установить чувствительные элементы термометров (при наличии).

   Указание
   160 - 300 л:
   Пропустить кабель термометра через паз в изоляции фланца Ⓔ.

7. Установить изоляцию фланца Ⓔ из пенополистирола или теплоизоляционный мат Ⓔ, защитный колпак Ⓕ и крышку Ⓖ.

Ввод в эксплуатацию емкостного водонагревателя (продолжение)

Ввод в эксплуатацию емкостного водонагревателя (750 и 1000 л)

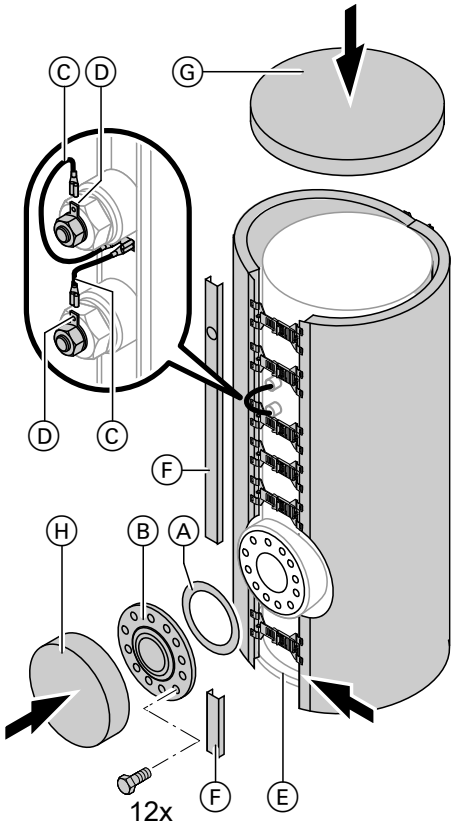

Рис.6

1. Снова подсоединить емкостный водонагреватель к системе трубопроводов.
2. Установить **новое** уплотнение Ⓐ на фланце Ⓑ.
3. Установить фланцевую крышку Ⓑ и затянуть винты с максимальным моментом затяжки 25 Нм.
4. Вставить кабели заземления Ⓒ в штекерные разъемы Ⓓ.
5. Наполнить контур ГВС емкостного водонагревателя.
   Затем прикрутить фланцевую крышку Ⓑ с макс. моментом затяжки 25 Нм.
6. Сдвинуть фиксирующие зажимы Ⓔ до упора и установить защитные планки Ⓕ.
7. Установить крышку Ⓖ и защитный колпак с теплоизоляцией Ⓗ.

Проверка герметичности подключений водяного контура

Обзор узлов

Для заказа деталей нужно указать следующие данные:

- заводской номер (см. фирменную табличку Ⓐ)
- узел (из данной спецификации)
- номер позиции детали в пределах узла (из данной спецификации)

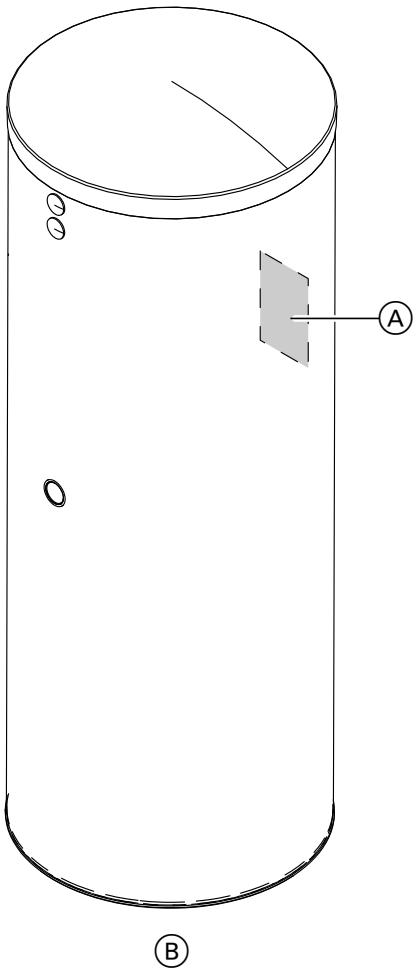

Рис.7

Ⓐ Фирменная табличка Vitocell 100
Ⓑ Емкостный водонагреватель с теплоизоляцией

Емкостный водонагреватель с теплоизоляцией

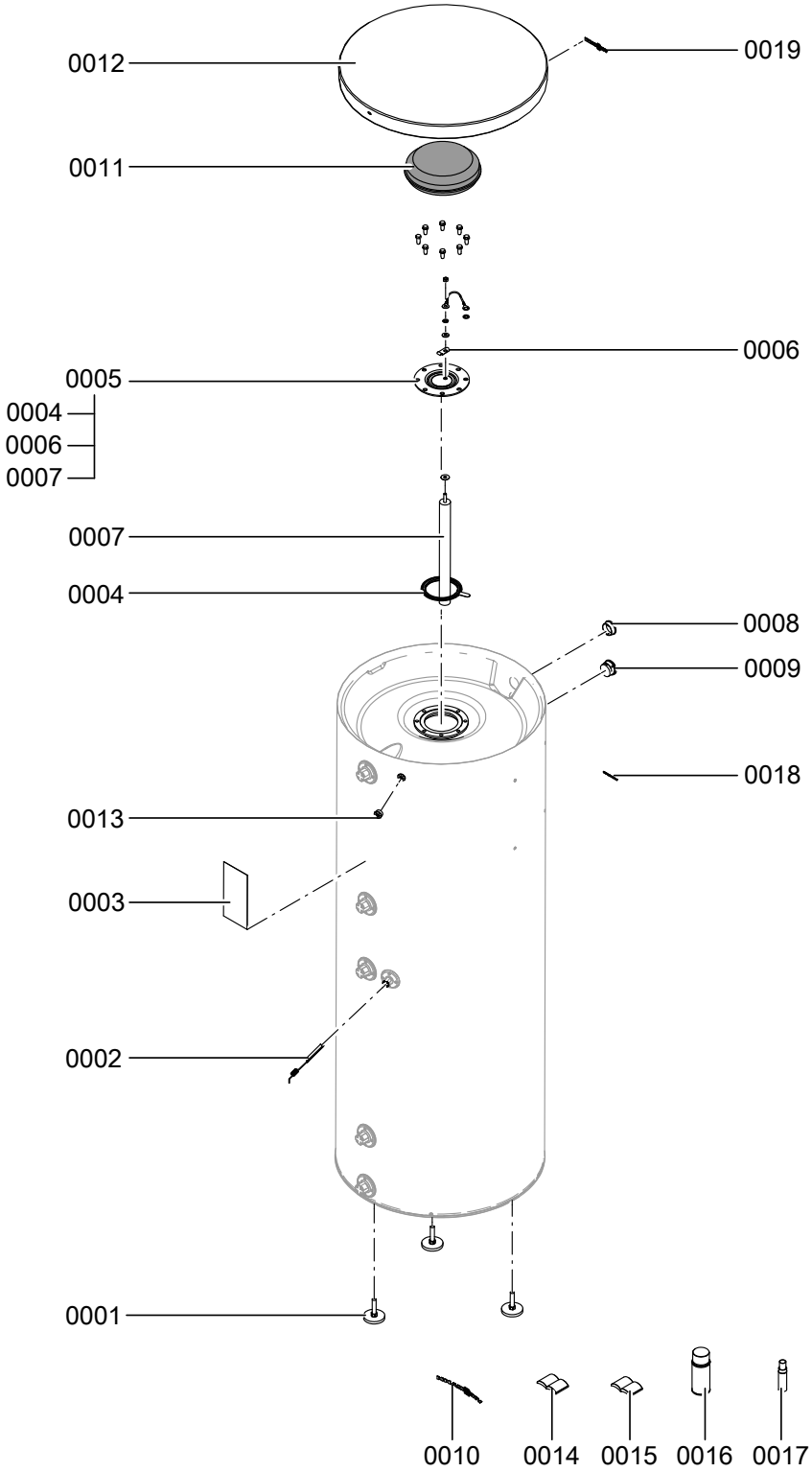

Рис.8

Емкостный водонагреватель с теплоизоляцией (продолжение)

Поз.	Деталь
0001	Регулируемая опора
0002	Крепление датчика
0003	Фирменная табличка Vitocell 100
0004	Уплотнение
0005	Фланец анода с уплотнением
0006	Зажимная скоба
0007	Магниевый анод
0008	Крышка термометра
0009	Термометр от 30 до 120 °C
0010	Логотип Viessmann
0011	Изоляция фланца
0012	Верхняя панель облицовки
0013	Центрирующая насадка
0014	Инструкция по монтажу
0015	Инструкция по сервисному обслуживанию
0016	Лак в аэрозольной упаковке
0017	Лакировочный карандаш
0018	Логотип Vitocell 100
0019	Логотип Viessmann

Емкостный водонагреватель с теплоизоляцией (продолжение)

Обзор узлов

Для заказа деталей нужно указать следующие данные:

- заводской номер (см. фирменную табличку Ⓐ)
- узел (из данной спецификации)
- номер позиции детали в пределах узла (из данной спецификации)

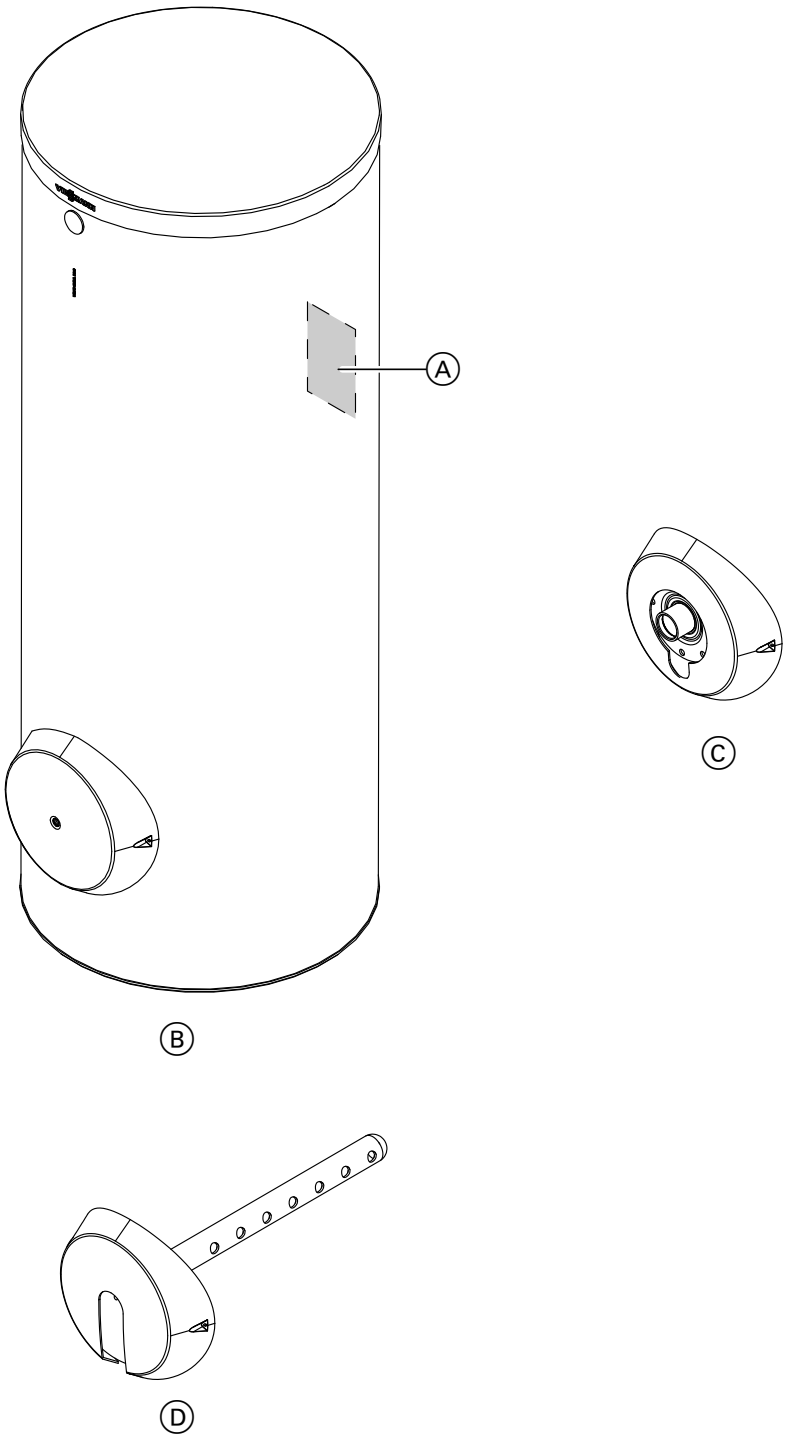

Рис.9

Ⓐ Фирменная табличка Vitocell 100
Ⓑ Емкостный водонагреватель с теплоизоляцией
Ⓒ Комплектующий фланец (только для исполнения в серебристом цвете)
Ⓓ Трубка послойной загрузки (только для исполнения в серебристом цвете)

Емкостный водонагреватель с теплоизоляцией

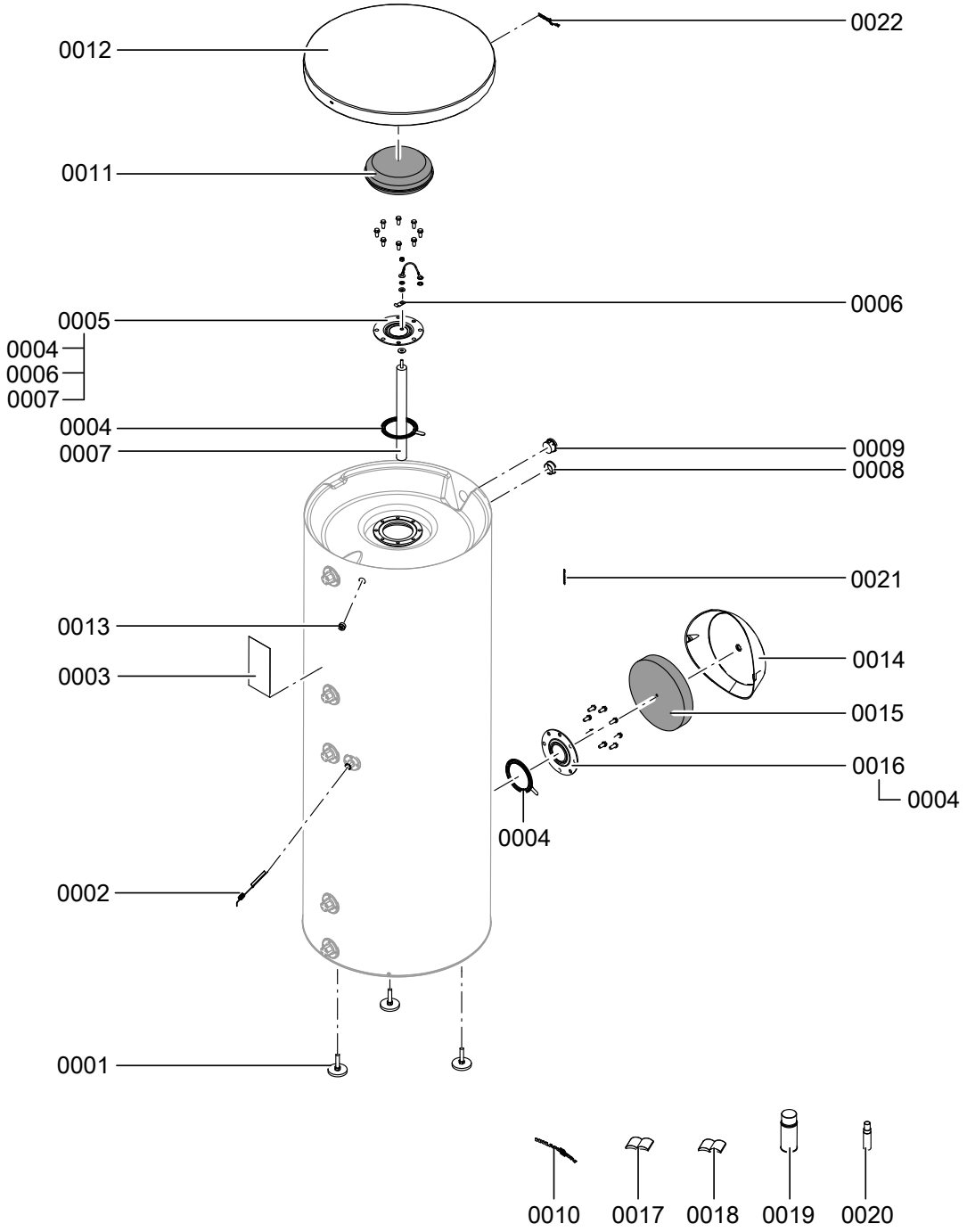

Рис.10

Емкостный водонагреватель с теплоизоляцией (продолжение)

Поз.	Деталь
0001	Регулируемая опора
0002	Крепление датчика
0003	Фирменная табличка Vitocell 100
0004	Уплотнение
0005	Фланец анода с уплотнением
0006	Зажимная скоба
0007	Магниевый анод
0008	Крышка термометра
0009	Термометр от 30 до 120 °C
0010	Логотип Viessmann
0011	Изоляция фланца
0012	Верхняя панель облицовки
0013	Центрирующая насадка
0014	Колпак
0015	Теплоизоляционный мат
0016	Глухой фланец с уплотнением
0017	Инструкция по монтажу
0018	Инструкция по сервисному обслуживанию
0019	Лак в аэрозольной упаковке
0020	Лакировочный карандаш
0021	Логотип Vitocell 100
0022	Логотип Viessmann

Комплектующий фланец

Только для исполнения в серебристом цвете.

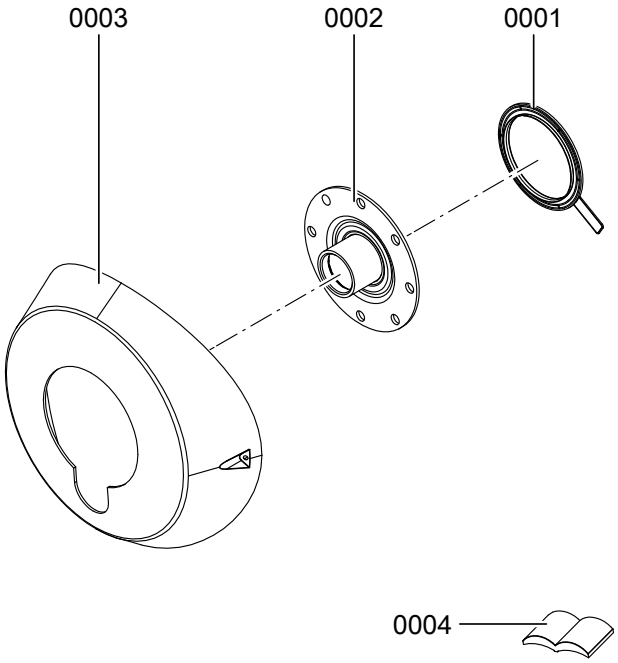

Рис.11

Комплектующий фланец (продолжение)

Поз.	Деталь
0001	Уплотнение
0002	Фланец эмалированный с электронагревательной вставкой
0003	Декоративная крышка электронагревательной вставки (серебристого цвета)
0004	Инструкция по монтажу фланца (принадлежность) и трубки послойной загрузки

Трубка послойной загрузки

Только для исполнения в серебристом цвете

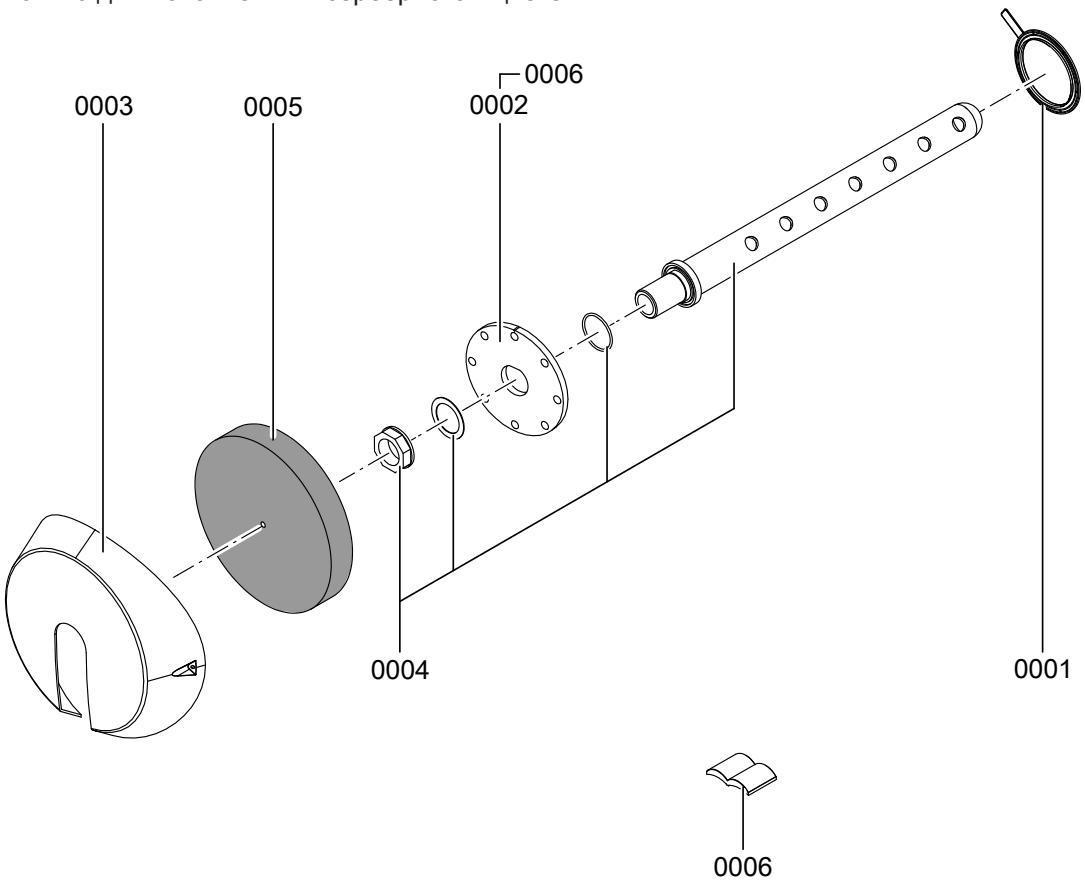

Рис.12

Трубка послойной загрузки (продолжение)

Поз.	Деталь
0001	Уплотнение
0002	Фланец с уплотнением и инструкцией по монтажу
0003	Защитный колпак
0004	Трубка послойной загрузки
0005	Теплоизоляционный мат
0006	Инструкция по монтажу трубки послойной загрузки

Трубка послойной загрузки (продолжение)

Обзор узлов

Для заказа деталей нужно указать следующие данные:

- заводской номер (см. фирменную табличку Ⓐ)
- узел (из данной спецификации)
- номер позиции детали в пределах узла (из данной спецификации)

Обзор узлов (продолжение)

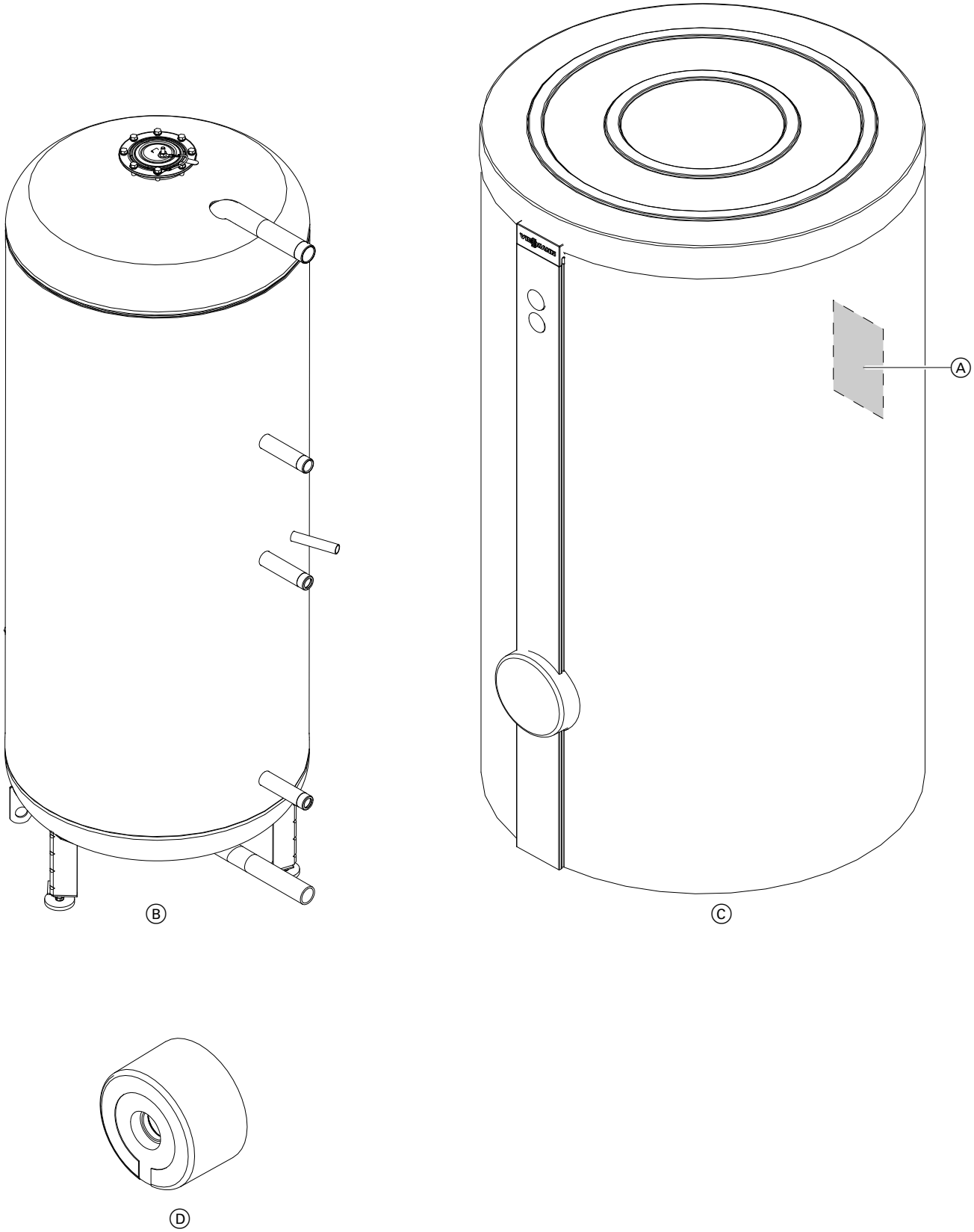

Рис.13

Ⓐ Фирменная табличка Vitocell 100
Ⓑ Емкостный водонагреватель
Ⓒ Теплоизоляция
Ⓓ Комплектующий фланец (500 l)

Обзор узлов

Емкостный водонагреватель

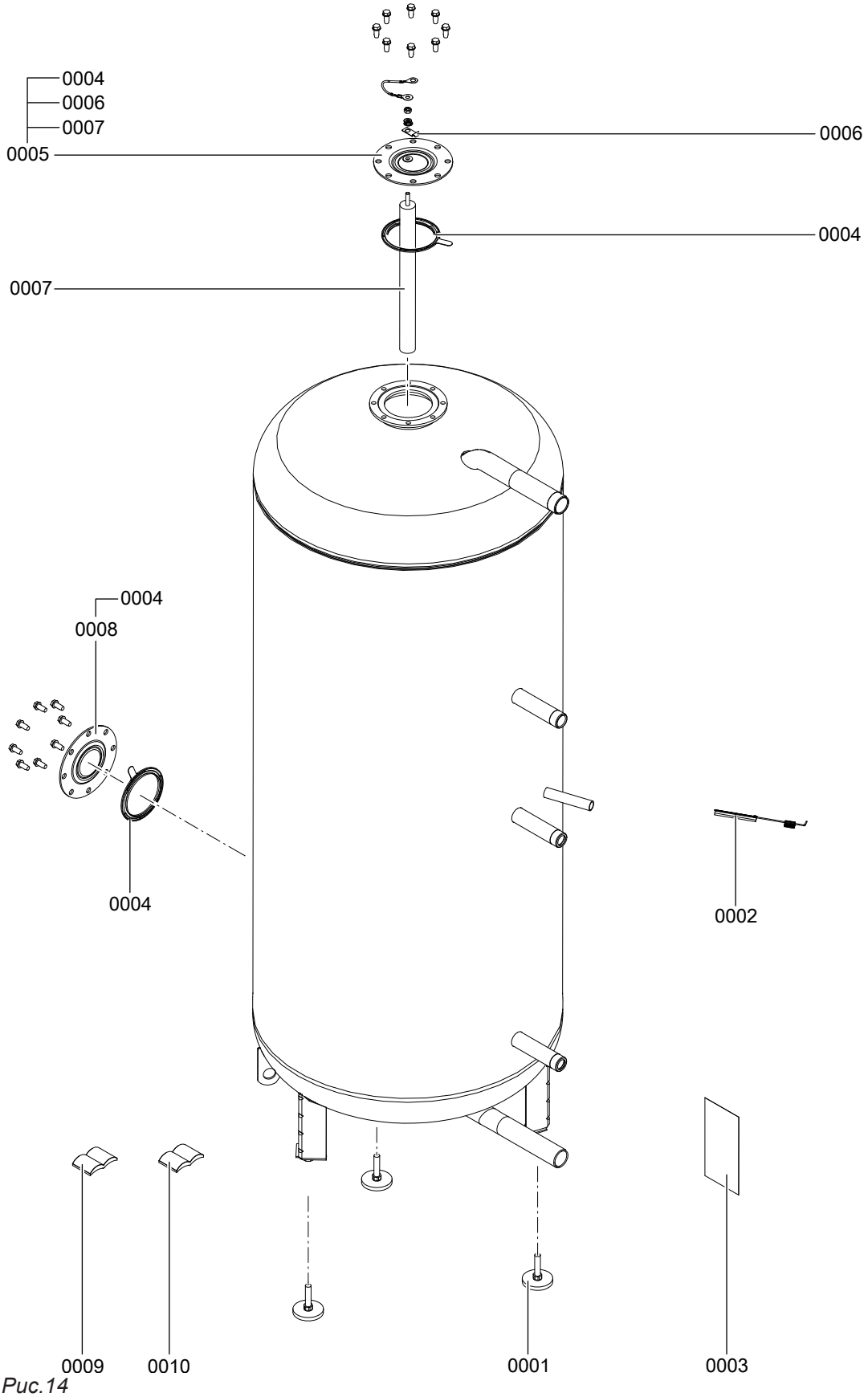

Рис.14

Емкостный водонагреватель (продолжение)

Поз.	Деталь
0001	Регулируемая опора
0002	Крепление датчика
0003	Фирменная табличка Vitocell 100
0004	Уплотнение
0005	Фланец
0006	Зажимная скоба
0007	Магниевый анод
0008	Глухой фланец с уплотнением
0009	Инструкция по монтажу
0010	Инструкция по сервисному обслуживанию

Теплоизоляция

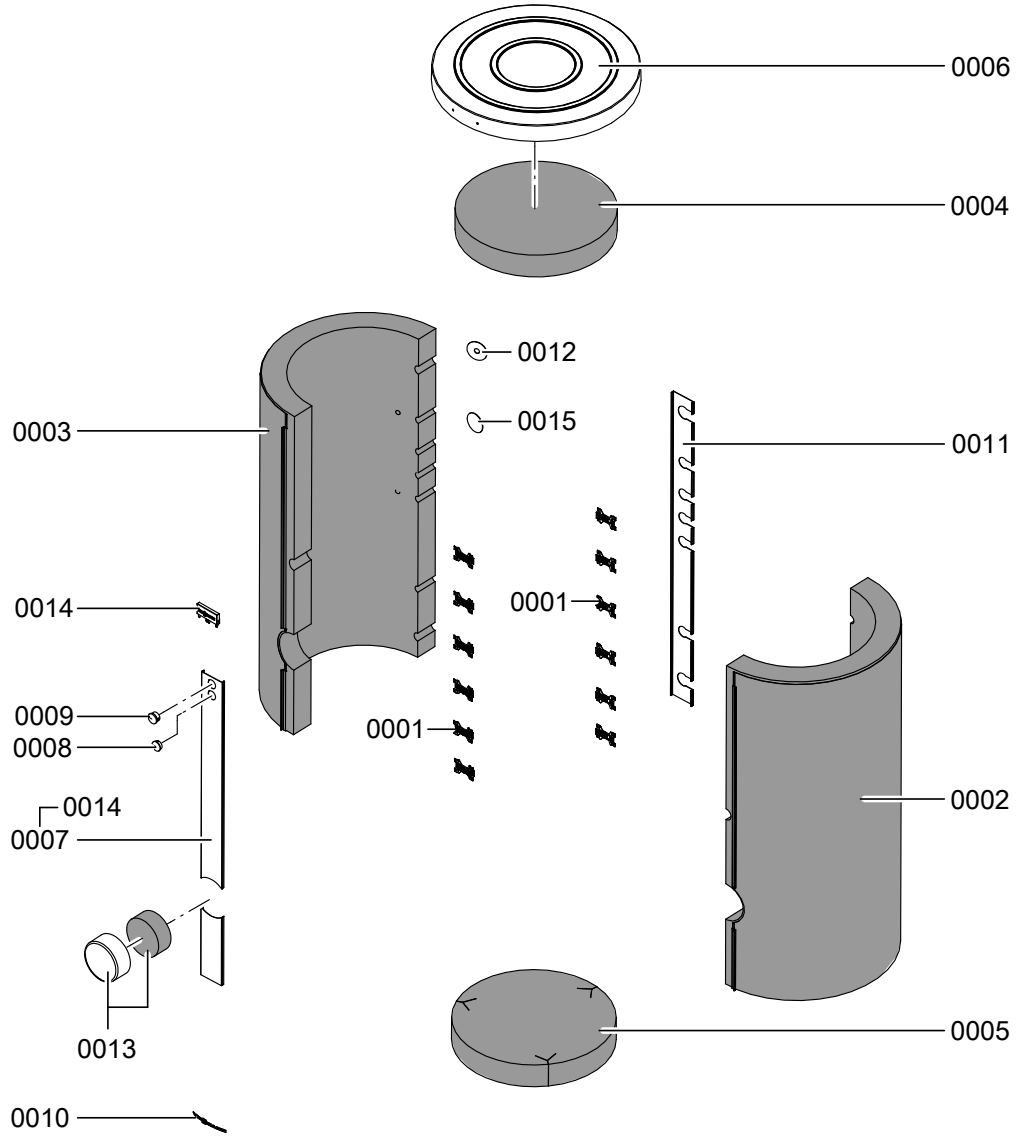

Рис.15

Теплоизоляция (продолжение)

Поз.	Деталь
0001	Фиксирующий зажим
0002	Теплоизоляционный кожух справа
0003	Теплоизоляционный кожух слева
0004	Верхний теплоизоляционный мат
0005	Нижний теплоизоляционный мат
0006	Крышка
0007	Защитная планка
0008	Крышка термометра
0009	Термометр от 30 до 120 °C
0010	Логотип Viessmann
0011	Защитная планка
0012	Заглушка
0013	Колпак фланца
0014	Логотип Viessmann
0015	Заглушка без отверстия

Комплектующий фланец

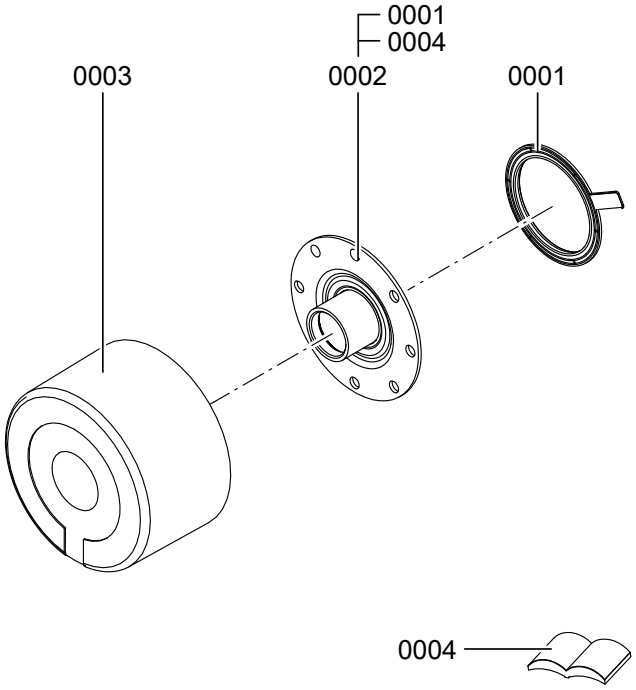

Рис.16

Комплектующий фланец (продолжение)

Поз.	Деталь
0001	Уплотнение
0002	Фланец эмалированный с уплотнением и инструкцией по монтажу
0003	Защитный колпак
0004	Инструкция по монтажу

Комплектующий фланец (продолжение)

Обзор узлов

Для заказа деталей нужно указать следующие данные:

- заводской номер (см. фирменную табличку Ⓐ)
- узел (из данной спецификации)
- номер позиции детали в пределах узла (из данной спецификации)

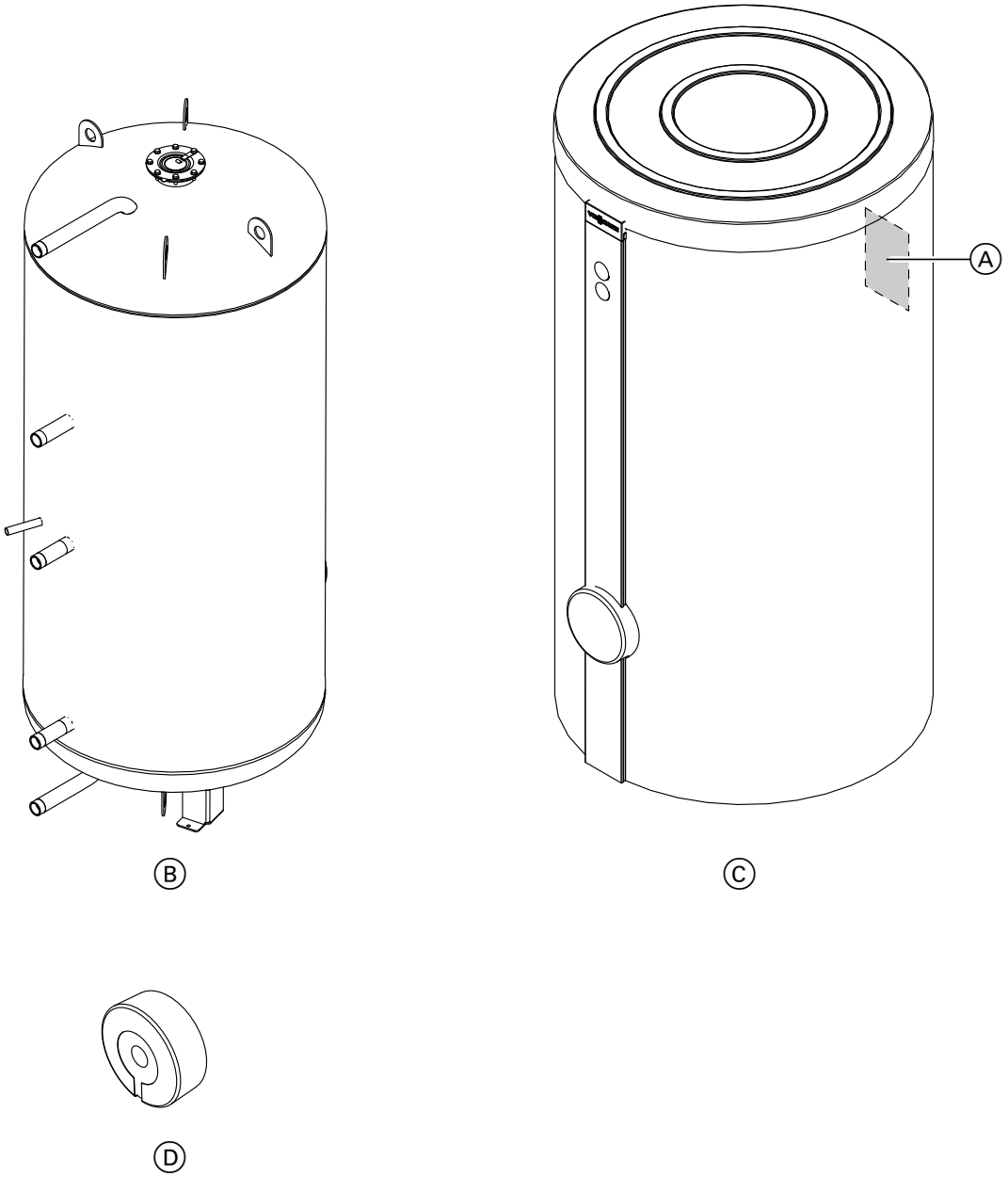

Рис.17

Ⓐ Фирменная табличка Vitocell 100
Ⓑ Емкостный водонагреватель
Ⓒ Теплоизоляция
Ⓓ Комплектующий фланец (750 и 1000 л)

Емкостный водонагреватель объемом 750 л

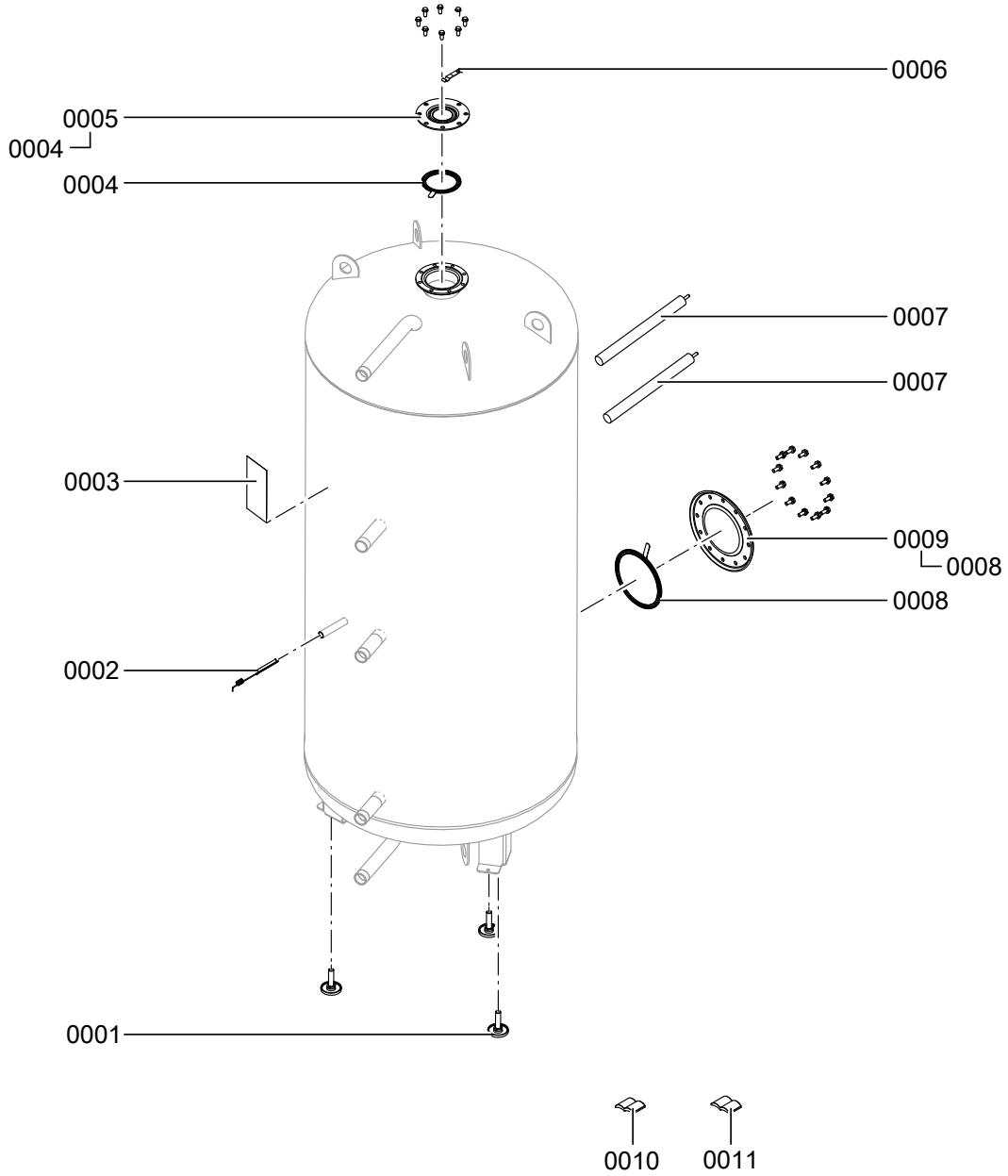

Рис.18

Емкостный водонагреватель объемом 750 л (продолжение)

Поз.	Деталь
0001	Регулируемая опора
0002	Крепление датчика
0003	Фирменная табличка Vitocell 100
0004	Уплотнение
0005	Глухой фланец с уплотнением
0006	Зажимная скоба
0007	Магниевый анод
0008	Уплотнение DN 180
0009	Фланец DN 180 с уплотнением
0010	Инструкция по монтажу
0011	Инструкция по сервисному обслуживанию

Емкостный водонагреватель объемом 1000 л

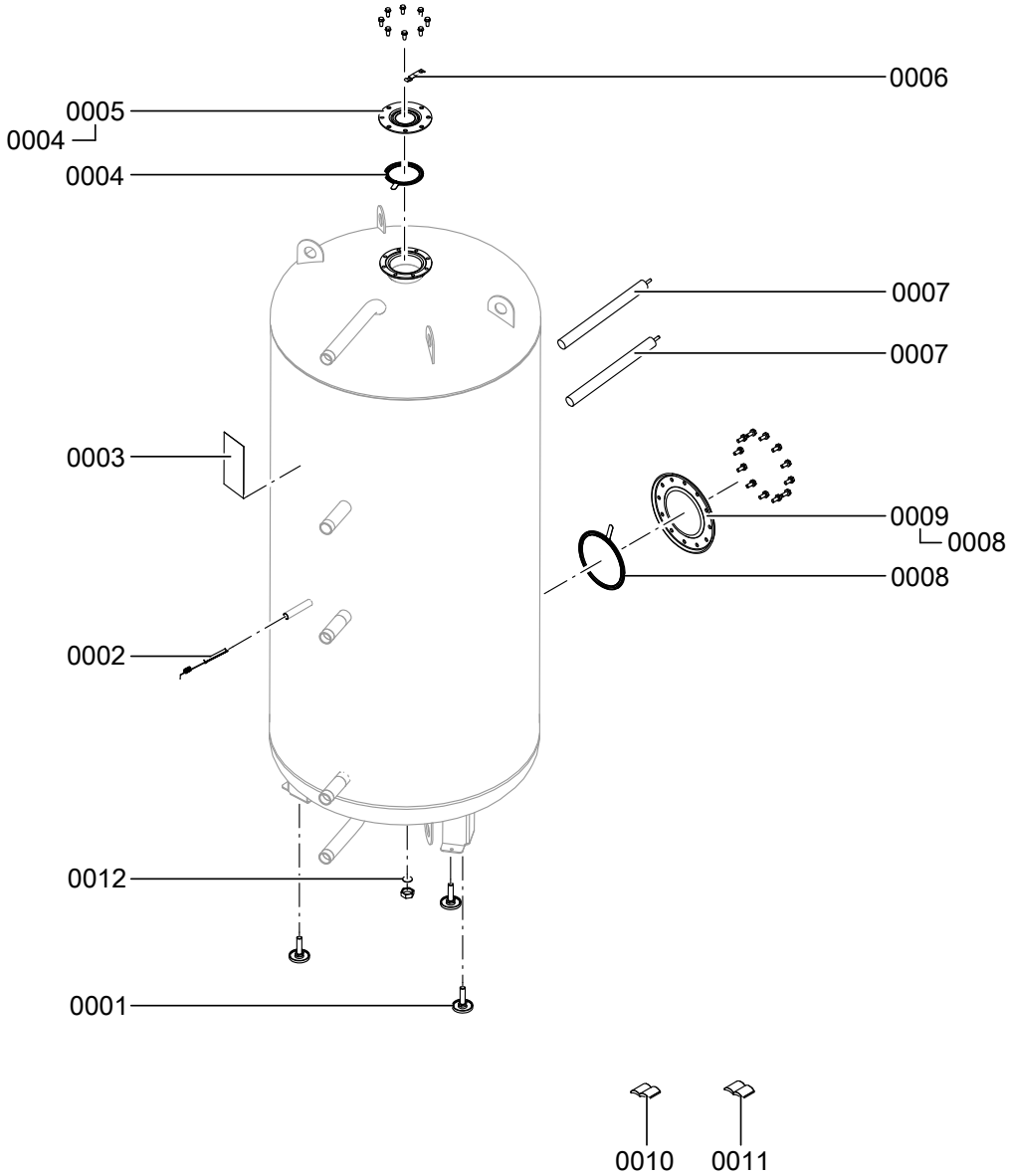

Рис.19

Емкостный водонагреватель объемом 1000 л (продолжение)

Поз.	Деталь
0001	Регулируемая опора
0002	Крепление датчика
0003	Фирменная табличка Vitocell 100
0004	Уплотнение
0005	Глухой фланец с уплотнением
0006	Зажимная скоба
0007	Магниевый анод
0008	Уплотнение DN 180
0009	Фланец DN 180 с уплотнением
0010	Инструкция по монтажу
0011	Инструкция по сервисному обслуживанию
0012	Уплотнительная шайба

Теплоизоляция

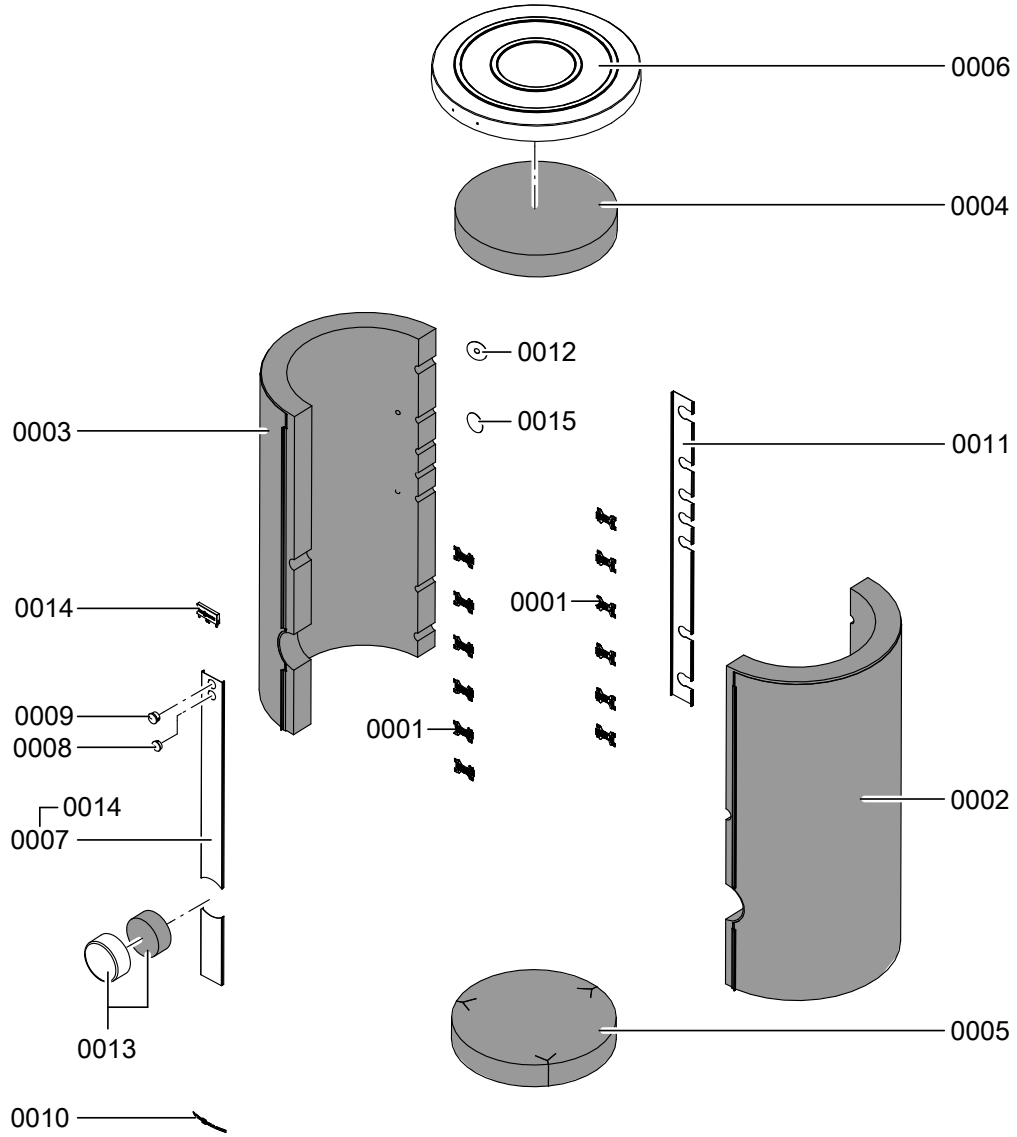

Рис.20

Теплоизоляция (продолжение)

Поз.	Деталь
0001	Фиксирующий зажим
0002	Теплоизоляционный кожух справа
0003	Теплоизоляционный кожух слева
0004	Верхний теплоизоляционный мат
0005	Нижний теплоизоляционный мат
0006	Крышка
0007	Защитная планка
0008	Крышка термометра
0009	Термометр от 30 до 120 °C
0010	Логотип Viessmann
0011	Защитная планка
0012	Заглушка (3 шт.)
0013	Колпак фланца
0014	Логотип Viessmann
0015	Заглушка без отверстия

Комплектующий фланец

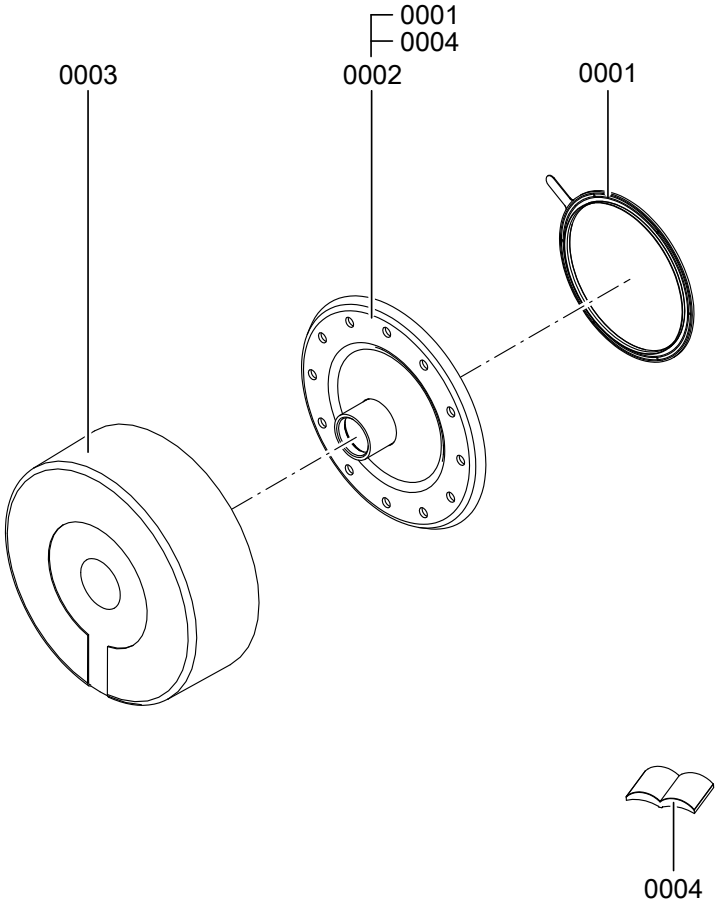

Рис.21

Комплектующий фланец (продолжение)

Поз.	Деталь
0001	Уплотнение DN 180
0002	Фланец DN 180 с уплотнением и инструкцией по монтажу
0003	Защитный колпак
0004	Инструкция по монтажу

Протоколы

	Первичный ввод в эксплуатацию	Техническое/сервисное обслуживание	Техническое/сервисное обслуживание
Дата:			
Исполнитель:			

	Техническое/сервисное обслуживание	Техническое/сервисное обслуживание	Техническое/сервисное обслуживание
Дата:			
Исполнитель:			

	Техническое/сервисное обслуживание	Техническое/сервисное обслуживание	Техническое/сервисное обслуживание
Дата:			
Исполнитель:			

	Техническое/сервисное обслуживание	Техническое/сервисное обслуживание	Техническое/сервисное обслуживание
Дата:			
Исполнитель:			

	Техническое/сервисное обслуживание	Техническое/сервисное обслуживание	Техническое/сервисное обслуживание
Дата:			
Исполнитель:			

Технические данные

Объем водонагревателя	л	160		200		300	500	750	1000
Заводской номер		7498981 7498993	7554535 7554536	7498982 7498994	7554665 7202951	7554554 7554552	7497184	7497185	7497186
Регистрационный номер DIN		9W241/11–13 MC/E							
Затраты теплоты на поддержание готовности согласно DIN EN12897: 2006 Q_{st} при разности температур 45 K	кВтч/ 24 ч	1,35	0,97	1,46	1,04	1,65	1,95	3,00	3,54
Размеры									
Длина (∅)									
▪ с теплоизоляцией	мм		581		581	667	859	960	1060
▪ без теплоизоляции	мм		—		—	—	650	750	850
Ширина									
▪ с теплоизоляцией	мм		605		605	744	923	1045	1145
▪ без теплоизоляции	мм		—		—	—	837	947	1047
Высота									
▪ с теплоизоляцией	мм		1189		1409	1734	1948	2106	2166
▪ без теплоизоляции	мм		—		—	—	1844	2005	2060
Кантовальный размер									
▪ с теплоизоляцией	мм		1260		1460	1825	—	—	—
▪ без теплоизоляции	мм		—		—	—	1860	2050	2100
Монтажная высота	мм		—		—	—	2045	2190	2250
Масса в сборе с теплоизоляцией	кг		86		97	156	181	295	367
Подключения (наружная резьба)									
Подающая и обратная магистраль отопительного контура	R		1		1	1	1	1¼	1¼
Трубопроводы холодной и горячей воды	R		¾		¾	1	1¼	1¼	1¼
Циркуляционный трубопровод	R		¾		¾	1	1	1¼	1¼

Электронагревательная вставка EHE

Вид тока и номинальное напряжение 3/N/PE 400 В/50 Гц

Степень защиты: IP 44

Диапазон мощности			макс. 6 кВт			макс. 12 кВт		
Номинальное потребление в нормальном режиме / при быстром нагреве		кВт	2	4	6	4	8	12
Номинальный ток		А	8,7	8,7	8,7	17,4	17,4	17,4
Время нагрева с 10 до 60 °C	300 л	ч	7,4	3,7	2,5	—	—	—
	500 л	ч	11,9	5,9	4,0	—	—	—
	750 л	ч	17,4	8,7	5,8	8,7	4,3	2,8
	1000 л	ч	23,1	11,6	7,7	11,6	5,8	3,8

Приложения

Технические данные (продолжение)

Емкостные водонагреватели с электронагревательной вставкой EHE

Объем водонагревателя			**л**	**300**	**500**	**750**	**1000**
Объем, нагреваемый нагревательной вставкой			л	254	408	598	795
Размеры Ширина (с электронагревательной вставкой EHE)			мм	843	1005	1125	1225
Минимальное расстояние до стены для монтажа электронагревательной вставки EHE		2/4/6 кВт	мм	685	650	650	650
		4/8/12 кВт	мм	—	—	950	950
Масса	Vitocell 100-V		кг	156	181	295	367
	Электронагревательная вставка EHE	2/4/6 кВт	кг	2	2	2	2
		4/8/12 кВт	кг	—	—	3	3

Трубка послойной загрузки (принадлежность)

Емкостный водонагреватель:	Vitocell 100-V/-W, тип CVAA, 300 л
Объем, нагреваемый трубкой послойной загрузки:	248 л

Декларация безопасности

Мы, фирма Viessmann Werke GmbH & Co KG, D-35107 Аллендорф, заявляем под свою исключительную ответственность, что изделия **Vitocell 100-V** и **Vitocell 100-W** соответствуют следующим стандартам:

DIN 4753
памятки AD 2000
DIN EN 12897 : 2006

В соответствии с положениями следующих директив данное изделие имеет обозначение **CE-0036**:

97/23/EC

Сведения согласно Директиве по аппаратам, работающим под давлением (97/23/EC):
- Нагреваемый аппарат, работающий под давлением (без опасности перегрева)
- Доля воды контура ГВС и отопительного контура согласно статье 3, абзац (3)
- Гелиоустановка согласно категории 1, диаграмма 2
- Модули B и C 1 согласно приложению III
- Материалы согласно правилам AD в соответствии с отдельными экспертными заключениями и приложением I, 4.2, b)
- Припуск на коррозию согласно приложению I, 2.2 и правилам AD

Аппарат, работающий под давлением, был испытан без оснастки (предохранительного устройства).
Аппарат, работающий под давлением, перед монтажом и первичным вводом в эксплуатацию должен быть оснащен в соответствии с местными государственными предписаниями.

Аллендорф, 5 января 2015 года

Viessmann Werke GmbH & Co KG

по доверенности Манфред Зоммер

Указание относительно области действия инструкции

Заводской номер (см. фирменную табличку)

7202951	7497184	7497185	7497186
7498981	7498982	7498993	7498994
7554535	7554536	7554552	7554554
7554665			

ТОВ "Віссманн"
вул. Димитрова, 5 корп. 10-А
03680, м.Київ, Україна
тел. +38 044 4619841
факс. +38 044 4619843

Viessmann Group
ООО "Виссманн"
г. Москва
тел. +7 (495) 663 21 11
факс. +7 (495) 663 21 12
www.viessmann.ru

Оставляем за собой право на технические изменения.

5674 749 RU