VIESSMANN

VITOCELL 100-V

Вертикальный емкостный водонагреватель
Объем от 160 до 1000 л

Технический паспорт

№ заказа и цены: см. прайс-лист

VITOCELL 100-V **Тип CVA/CVAA/CVAA-A**

Вертикальный **емкостный водонагреватель стальной**, с **эмалевым покрытием "Ceraprotect"**

5457 959 RU 4/2015

Информация об изделии

Напольное решение для экономного приготовления горячей воды. Емкостный водонагреватель Vitocell 100-V в вертикальном исполнении поставляется с водонаполнением до 1000 л.

Основные преимущества

- Коррозионностойкий стальной водонагреватель с внутренним эмалевым покрытием Ceraprotect
- Дополнительная защита с помощью магниевого анода, анод с питанием от внешнего источника поставляется в качестве принадлежности.
- Нагрев всего объема воды с помощью змеевика, достигающего дна водонагревателя.
- Высокий уровень комфорта при приготовлении горячей воды благодаря быстрому и равномерному нагреву воды с помощью змеевика большого размера
- Универсальное применение – при повышенной потребности в горячем водоснабжении можно соединить несколько емкостных водонагревателей Vitocell 100-V в батареи посредством коллекторов.
- По желанию возможна поставка или дополнительная установка электронагревательной вставки (для объема от 300 л).
- Для облегчения подачи на место установки водонагреватели Vitocell 100-V объемом свыше 500 л оснащены съемной теплоизоляцией.
- Для минимальных потерь тепла емкости Vitocell 100-V, тип CVAA-A , объемом 160 и 200 л имеются также с теплоизоляцией, оборудованной встроенной вакуумной панелью, "класс энергоэффективности A".

Vitocell 100-V, тип CVA

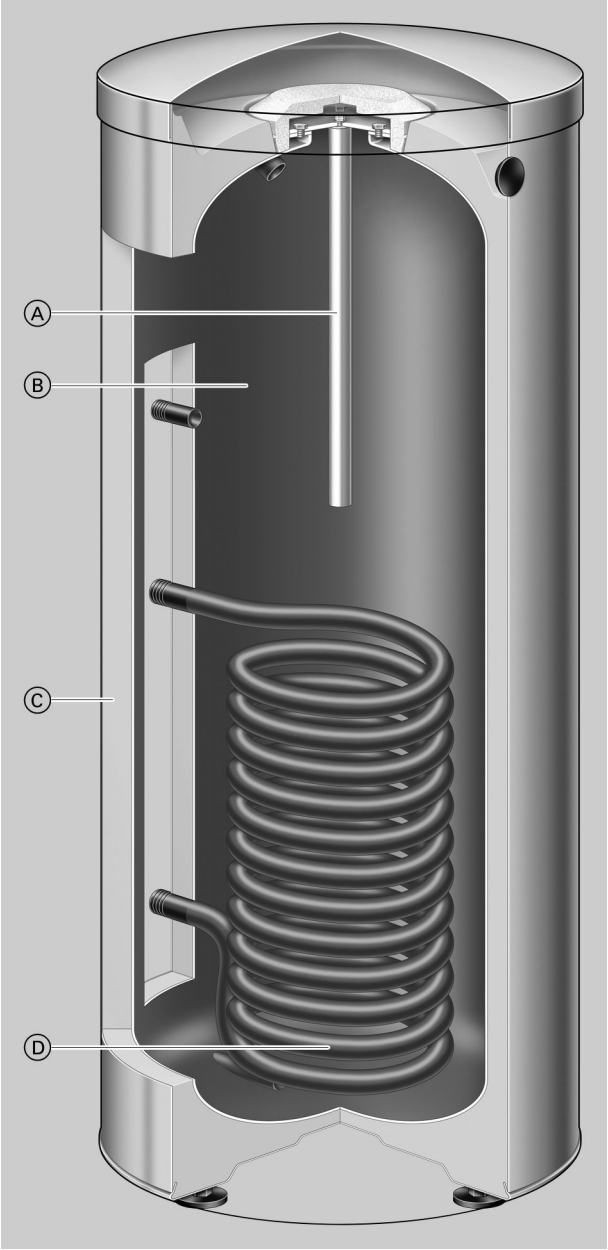

Ⓐ Магниевый анод или анод с электропитанием
Ⓑ Стальной водонагреватель с внутренним эмалевым покрытием "Ceraprotect"
Ⓒ Высокоэффективная круговая теплоизоляция
Ⓓ Нагрев всего объема воды с помощью змеевика, достигающего дна водонагревателя.

Vitocell 100-V, тип CVAA-A

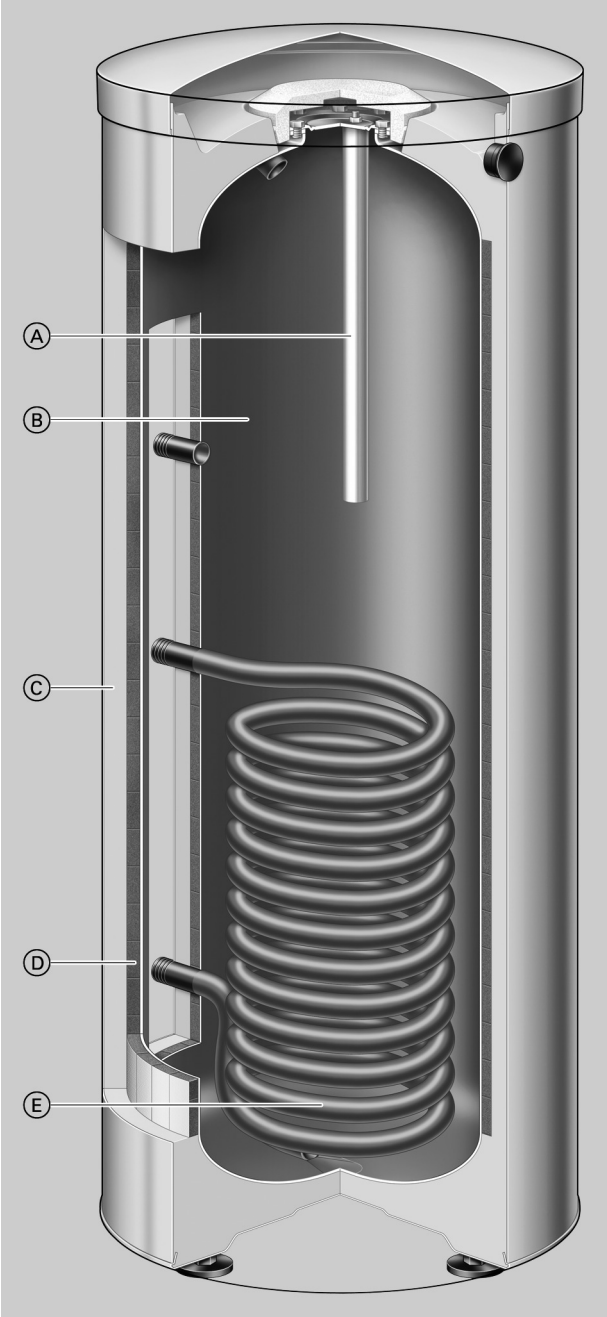

Ⓐ Магниевый анод или анод с электропитанием
Ⓑ Стальной водонагреватель с внутренним эмалевым покрытием "Ceraprotect"
Ⓒ Высокоэффективная круговая теплоизоляция
Ⓓ Вакуумная панель, "класс энергоэффективности A"
Ⓔ Нагрев всего объема воды с помощью змеевика, достигающего дна водонагревателя.

Технические характеристики

Для приготовления горячей воды в сочетании с водогрейными котлами и системами централизованного отопления, по выбору с электронагревателем в качестве дополнительного оборудования для емкостного водонагревателя объемом 300 и 500 л.

Для установок со следующими характеристиками:
- температура воды в контуре ГВС до **95 °C**
- температура подачи отопительного контура до **160 °C**
- рабочее давление **отопительного контура** до **25 бар (2,5 МПа)**
- рабочее давление **в контуре ГВС** до **10 бар (1,0 МПа)**

Тип			**CVAA-A/CVA**	**CVAA-A/CVA**	**CVAA**	**CVA**	**CVA**	**CVA**
Объем водонагревателя		л	160	200	300	500	750	1000
Регистрационный номер DIN			9W241/11–13 MC/E					
Длительная производительность при подогреве воды в контуре ГВС с **10 до 45 °C** и температуре подачи **отопительного контура** … при указанном ниже расходе теплоносителя	90 °C	кВт	40	40	53	70	123	136
		л/ч	982	982	1302	1720	3022	3341
	80 °C	кВт	32	32	44	58	99	111
		л/ч	786	786	1081	1425	2432	2725
	70 °C	кВт	25	25	33	45	75	86
		л/ч	614	614	811	1106	1843	2113
	60 °C	кВт	17	17	23	32	53	59
		л/ч	417	417	565	786	1302	1450
	50 °C	кВт	9	9	18	24	28	33
		л/ч	221	221	442	589	688	810
Длительная производительность при подогреве воды в контуре ГВС с **10 до 60°C** и температуре подачи **отопительного контура** … при указанном ниже расходе теплоносителя	90 °C	кВт	36	36	45	53	102	121
		л/ч	619	619	774	911	1754	2081
	80 °C	кВт	28	28	34	44	77	91
		л/ч	482	482	584	756	1324	1565
	70 °C	кВт	19	19	23	33	53	61
		л/ч	327	327	395	567	912	1050
Объемный расход теплоносителя при указанной долговременной мощности		$м^3$/ч	3,0	3,0	3,0	3,0	5,0	5,0
Расход тепла на поддержание готовности согласно EN 12897:2006 Q_{ST} при разности температур 45 K		кВт ч/24 ч	0,97 / 1,35	1,04 / 1,46	1,65	1,95	3,0	3,54
Размеры								
Длина (∅)								
– с теплоизоляцией	a	мм	581	581	667	859	960	1060
– без теплоизоляции		мм	—	—	—	650	750	850
Ширина								
– с теплоизоляцией	b	мм	605	605	744	923	1045	1145
– без теплоизоляции		мм	—	—	—	837	947	1047
Высота								
– с теплоизоляцией	c	мм	1189	1409	1734	1948	2106	2166
– без теплоизоляции		мм	—	—	—	1844	2005	2060
Кантовальный размер								
– с теплоизоляцией		мм	1260	1460	1825	—	—	—
– без теплоизоляции		мм	—	—	—	1860	2050	2100
Монтажная высота		мм	—	—	—	2045	2190	2250
Масса в сборе с теплоизоляцией		кг	86	97	156	181	295	367
Объем теплоносителя		л	5,5	5,5	10,0	12,5	24,5	26,8
Теплообменные поверхности		$м^2$	1,0	1,0	1,5	1,9	3,7	4,0
Подключения (наружная резьба)								
Подающая и обратная магистраль отопительного контура		R	1	1	1	1	1¼	1¼
Трубопроводы холодной и горячей воды		R	¾	¾	1	1¼	1¼	1¼
Циркуляционный трубопровод		R	¾	¾	1	1	1¼	1¼
Класс энергоэффективности			A / B	A / B	B	B	—	—

Указание по длительной производительности
При проектировании установки для работы с указанной или рассчитанной длительной производительностью следует предусмотреть использование соответствующего насоса. Указанная долговременная мощность достигается только при условии, что номинальная тепловая мощность водогрейного котла ≥ длительной производительности.

Указание
При емкости водонагревателя до 300 л имеется также как модель Vitocell 100-W "белого" цвета.

Vitocell 100-V, тип CVA / CVAA-A, объем 160 и 200 л

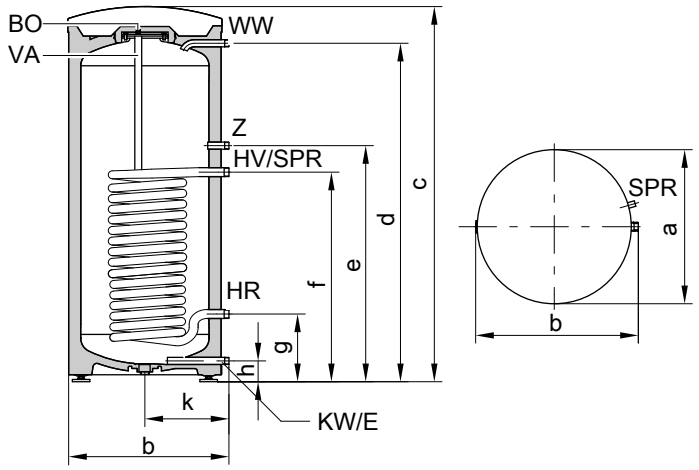

BÖ Отверстие для визуального контроля и чистки
E Опорожнение
HR Обратная магистраль отопительного контура
HV Подающая магистраль отопительного контура
KW Трубопровод холодной воды
SPR Датчик температуры емкостного водонагревателя устройства управления емкостного водонагревателя или терморегулятор (внутренний диаметр погружной гильзы 16 мм)
VA Магниевый защитный анод
WW Трубопровод горячей воды
Z Циркуляционный трубопровод

Объем водонагревателя		**л**	**160**	**200**
Длина (∅)	a	мм	581	581
Ширина	b	мм	605	605
Высота	c	мм	1189	1409
	d	мм	1050	1270
	e	мм	884	884
	f	мм	634	634
	g	мм	249	249
	h	мм	72	72
	k	мм	317	317

Vitocell 100-V, тип CVAA, объем 300 л

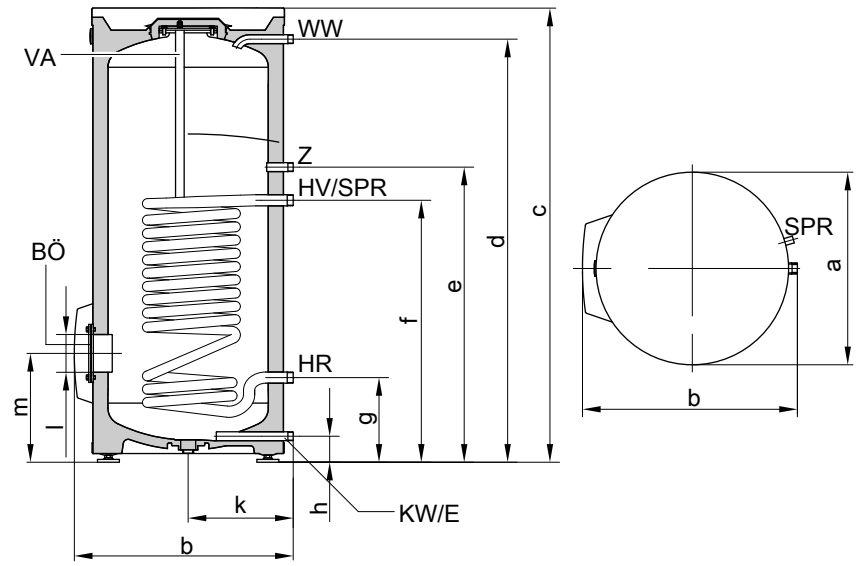

BÖ Отверстие для визуального контроля и чистки
E Опорожнение
HR Обратная магистраль отопительного контура
HV Подающая магистраль отопительного контура
KW Трубопровод холодной воды
SPR Датчик температуры емкостного водонагревателя устройства управления емкостного водонагревателя или терморегулятор (внутренний диаметр погружной гильзы 16 мм)

VA Магниевый защитный анод
WW Трубопровод горячей воды
Z Циркуляционный трубопровод

Объем водонагревателя		**л**	**300**
Длина (∅)	a	мм	667
Ширина	b	мм	744
Высота	c	мм	1734
	d	мм	1600
	e	мм	1115
	f	мм	875
	g	мм	260
	h	мм	76
	k	мм	361
	l	мм	∅ 100
	m	мм	333

Vitocell 100-V, тип CVA, объем 500 л

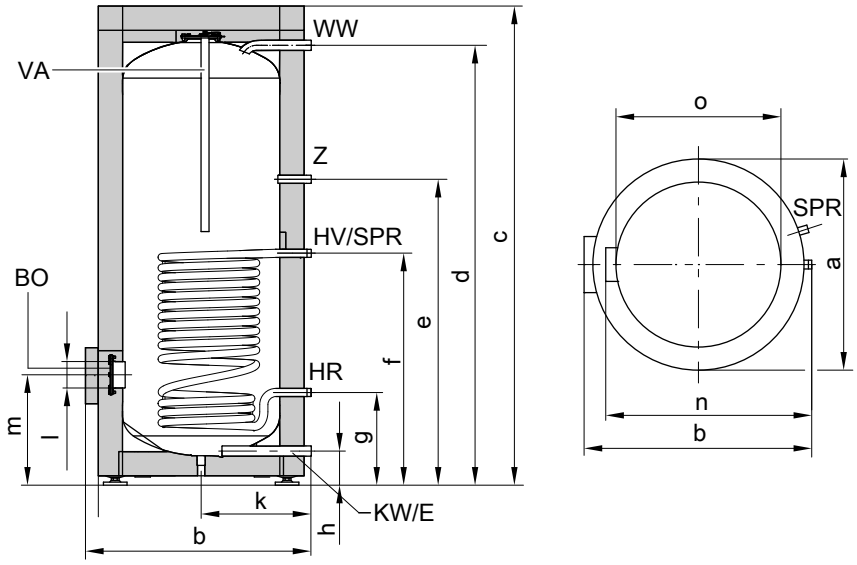

BÖ Отверстие для визуального контроля и чистки
E Опорожнение
HR Обратная магистраль отопительного контура
HV Подающая магистраль отопительного контура
KW Трубопровод холодной воды
SPR Датчик температуры емкостного водонагревателя устройства управления емкостного водонагревателя или термо-регулятор (внутренний диаметр погружной гильзы 16 мм)
VA Магниевый защитный анод
WW Трубопровод горячей воды
Z Циркуляционный трубопровод

Объем водонагревателя		**l**	**500**
Длина (∅)	a	мм	859
Ширина	b	мм	923
Высота	c	мм	1948
	d	мм	1784
	e	мм	1230
	f	мм	924
	g	мм	349
	h	мм	107
	k	мм	455
	l	мм	∅ 100
	m	мм	422
	n	мм	837
без теплоизоляции	o	мм	∅ 650

Vitocell 100-V, тип CVA, объем 750 и 1000 л

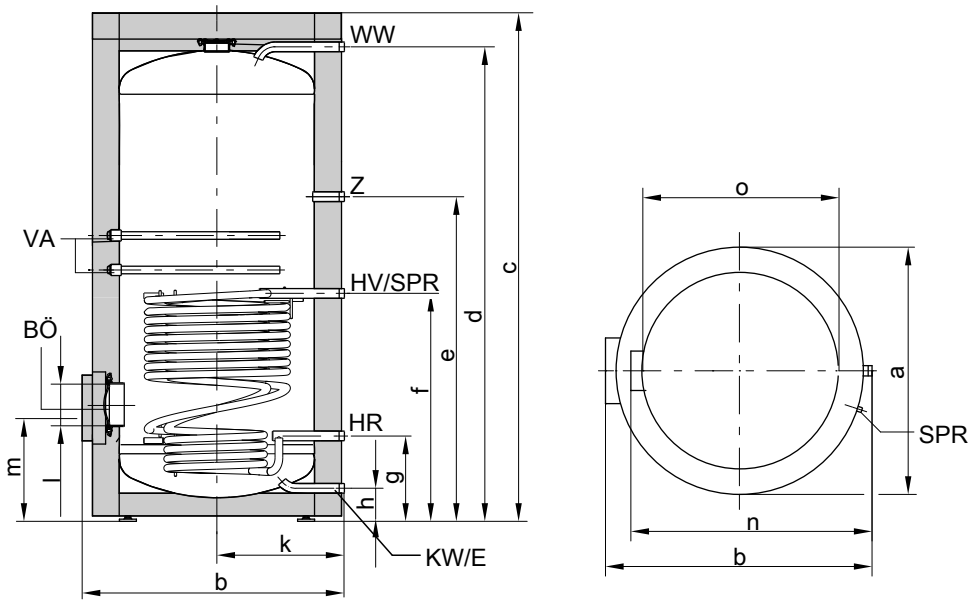

BÖ Отверстие для визуального контроля и чистки
E Опорожнение
HR Обратная магистраль отопительного контура
HV Подающая магистраль отопительного контура
KW Трубопровод холодной воды
SPR Датчик температуры емкостного водонагревателя устройства управления емкостного водонагревателя или терморегулятор (внутренний диаметр погружной гильзы 16 мм)
VA Магниевый защитный анод
WW Трубопровод горячей воды
Z Циркуляционный трубопровод

Объем водонагревателя		**l**	**750**	**1000**
Длина (∅)	a	мм	960	1060
Ширина	b	мм	1045	1145
Высота	c	мм	2106	2166
	d	мм	1923	2025
	e	мм	1327	1373
	f	мм	901	952
	g	мм	321	332
	h	мм	104	104
	k	мм	505	555
	l	мм	∅ 180	∅ 180
	m	мм	457	468
	n	мм	947	1047
без теплоизоляции	o	мм	∅ 750	∅ 850

Коэффициент производительности N_L

Согласно DIN 4708.

Температура запаса воды в емкостном водонагревателе $T_{вод.}$ = температура холодной воды на входе + 50 K $^{+5\ K/-0\ K}$

Объем водонагревателя	**l**	**160**	**200**	**300**	**500**	**750**	**1000**
Коэффициент производительности N_L при температуре подачи теплоносителя							
90 °C		2,5	4,0	9,7	21,0	40,0	45,0
80 °C		2,4	3,7	9,3	19,0	34,0	43,0
70 °C		2,2	3,5	8,7	16,5	26,5	40,0

Указание по коэффициенту производительности N_L
Коэффициент производительности N_L изменяется в зависимости от температуры запаса воды в емкостном водонагревателе $T_{вод.}$.

Нормативные показатели
- *$T_{вод.}$ = 60 °C → 1,0 × N_L*
- *$T_{вод.}$ = 55 °C → 0,75 × N_L*
- *$T_{вод.}$ = 50 °C → 0,55 × N_L*
- *$T_{вод.}$ = 45 °C → 0,3 × N_L*

Кратковременная производительность (в течение 10 минут)
Относительно коэффициента производительности N_L.
Подогрев воды в контуре ГВС с 10 до 45 °C.

Объем водонагревателя	**l**	**160**	**200**	**300**	**500**	**750**	**1000**
Кратковременная производительность (л/10 мин) при температуре подачи теплоносителя							
90 °C		210	262	407	618	898	962
80 °C		207	252	399	583	814	939
70 °C		199	246	385	540	704	898

Макс. расход воды (10-минутный)
Относительно коэффициента производительности N_L.
С догревом.
Подогрев воды в контуре ГВС с 10 до 45 °C.

Объем водонагревателя	**l**	**160**	**200**	**300**	**500**	**750**	**1000**
Максимальный забор воды (л/мин) при температуре подачи теплоносителя							
90 °C		21	26	41	62	90	96
80 °C		21	25	40	58	81	94
70 °C		20	25	39	54	70	90

Возможный разбор воды
Объем водонагревателя нагрет до 60 °C.
Без догрева.

Объем водонагревателя	**l**	**160**	**200**	**300**	**500**	**750**	**1000**
Норма водоразбора	л/мин	10	10	15	15	20	20
Возможный разбор воды	л	120	145	240	420	615	835
Температура воды t = 60 °C (постоянно)							

Время нагрева
Приведенное время нагрева достигается только в том случае, если при соответствующей температуре подачи и нагреве воды в контуре ГВС с 10 до 60 °C обеспечена максимальная долговременная мощность емкостного водонагревателя.

Объем водонагревателя	**л**	**160**	**200**	**300**	**500**	**750**	**1000**
Время нагрева (минуты) при температуре подачи отопительного контура							
90 °C		19	19	23	28	24	36
80 °C		24	24	31	36	33	46
70 °C		34	37	45	50	47	71

Гидродинамическое сопротивление

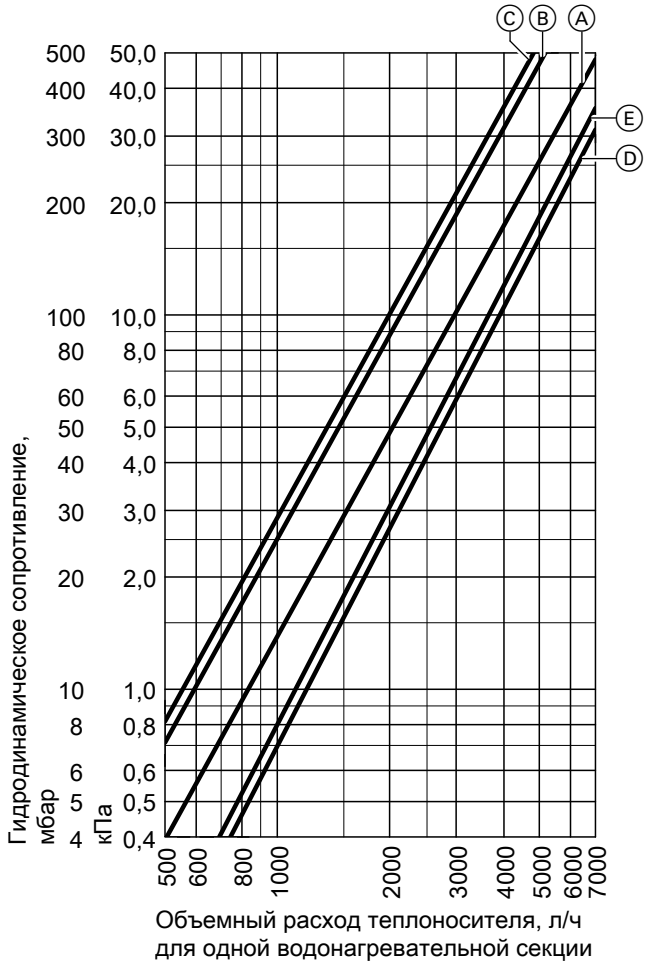

Гидродинамическое сопротивление

- (A) Объем водонагревателя 160 и 200 л
- (B) Объем водонагревателя 300 л
- (C) Объем водонагревателя 500 л
- (D) Объем водонагревателя 750 л
- (E) Объем водонагревателя 1000 л

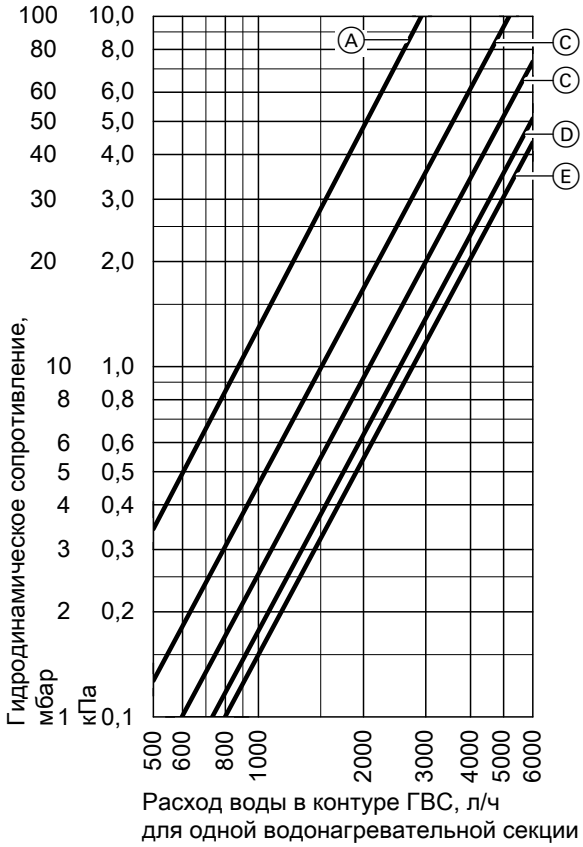

Гидродинамическое сопротивление в контуре ГВС

Ⓐ Объем водонагревателя 160 и 200 л
Ⓑ Объем водонагревателя 300 л
Ⓒ Объем водонагревателя 500 л
Ⓓ Объем водонагревателя 750 л
Ⓔ Объем водонагревателя 1000 л

Долговременная мощность

Vitocell 100-V, объем 160 и 200 л

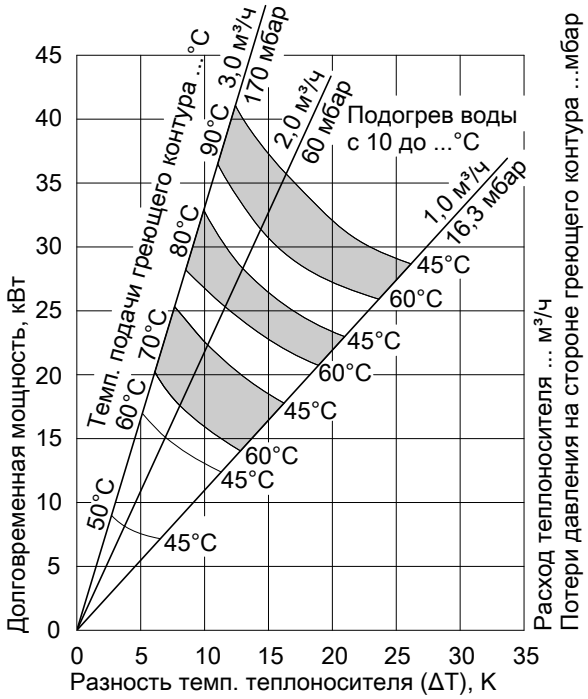

Vitocell 100-V объемом 300 л

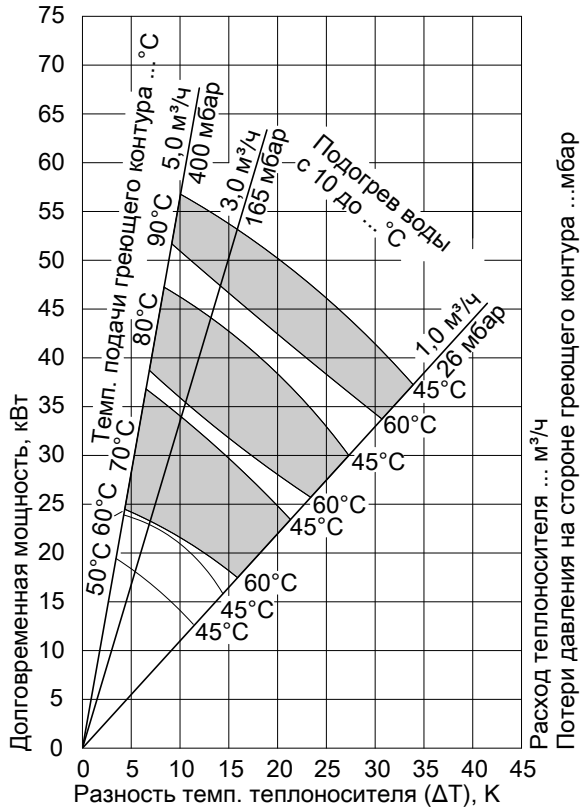

Vitocell 100-V объемом 500 л

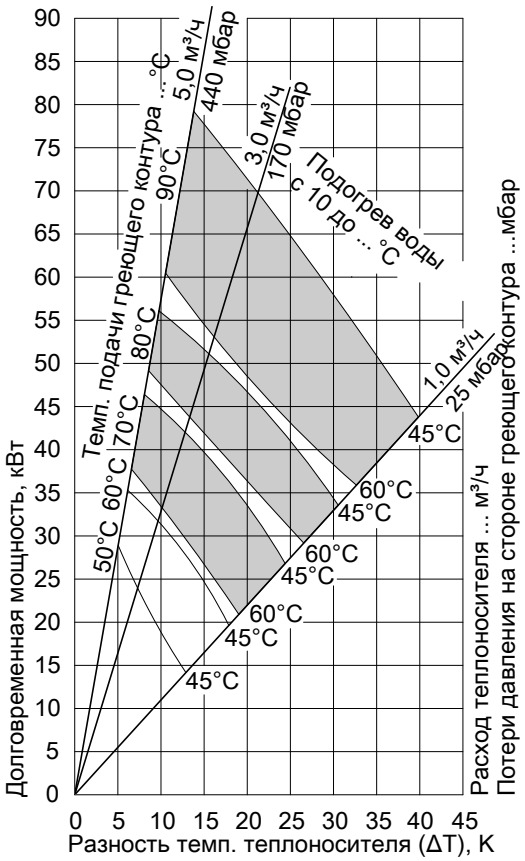

Vitocell 100-V объемом 750 л

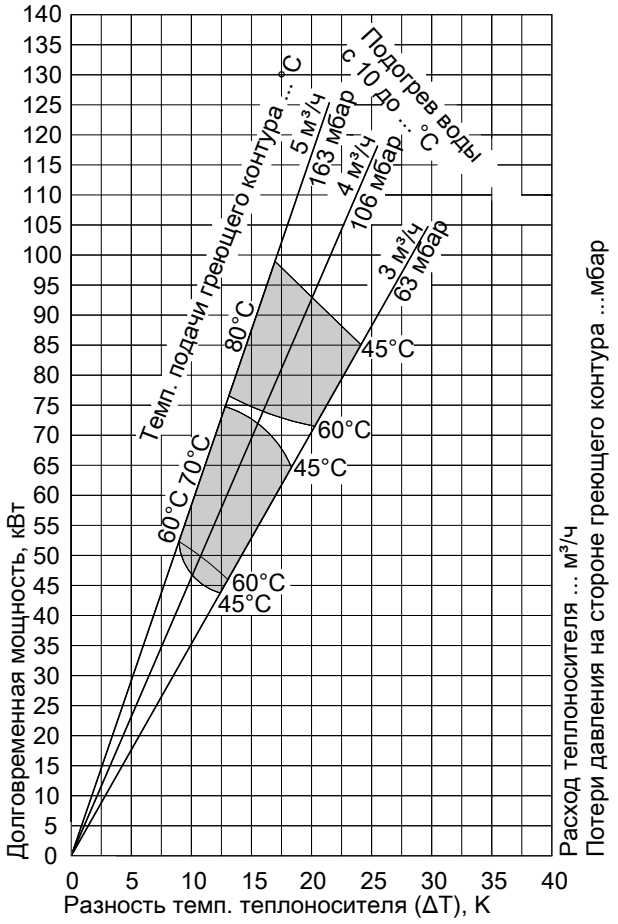

Vitocell 100-V объемом 1000 л

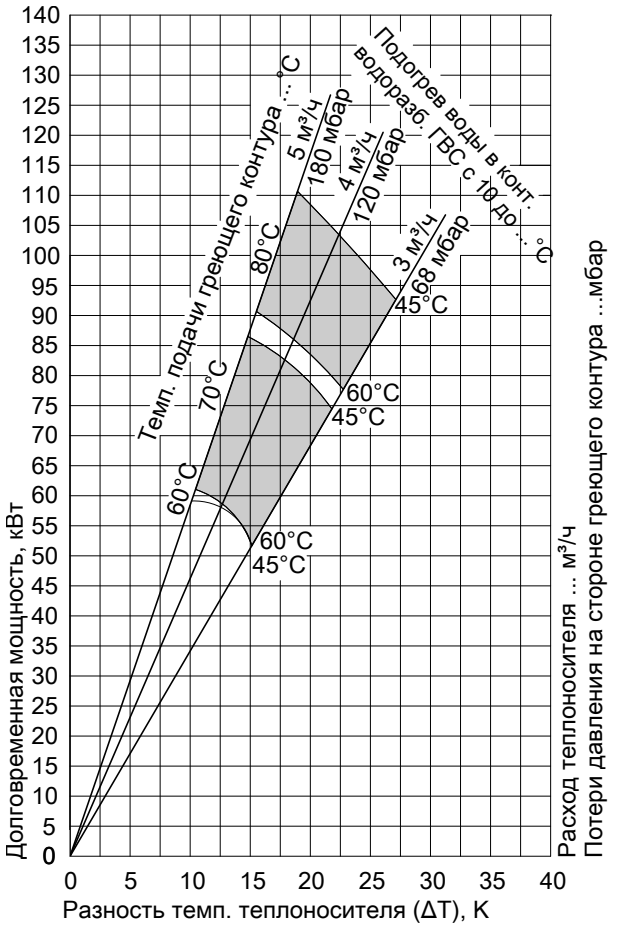

Технические характеристики батареи водонагревателей

Технические данные батареи водонагревателей (объемом 300 и 500 л)

Емкостные водонагреватели могут быть соединены в батареи из двух (300 л) и трех (500 л) водонагревателей. Соединительные коллекторы на стороне отопительного контура и контура ГВС поставляются изготовителем и заказываются отдельно.
Батареи из более чем 3 водонагревателей могут быть составлены из нескольких батарей, содержащих до 3 водонагревателей. Подключение этих батарей водонагревателей к отопительному контуру и контуру ГВС должно быть выполнено монтажной организацией.

Для приготовления горячей воды в сочетании с водогрейными котлами, системами централизованного теплоснабжения и низкотемпературными системами отопления, по выбору с электронагревателем.

Годится для следующих установок:
- температура подачи отопительного контура/рабочее давление в **отопительном контуре** до **120 °C/ 18 бар (1,8 МПа), 160 °C/ 16 бар (1,6 МПа)**
- рабочее давление **в контуре ГВС** до **10 бар (1,0 МПа)**

Объем		**л**	**300**		**500**
Общий объем батареи водонагревателей		**л**	**600**	**1000**	**1500**
Количество водонагревателей			**2**	**2**	**3**
Расположение			●●	●●	●●●
Длительная производительность при подогреве воды в контуре ГВС с **10 до 45 °C** и температуре подачи **отопительного контура** … при указанном ниже расходе теплоносителя	90 °C	кВт	106	140	210
		л/ч	2604	3440	5160
	80 °C	кВт	88	116	174
		л/ч	2162	2850	4275
	70 °C	кВт	66	90	135
		л/ч	1622	2212	3318
	60 °C	кВт	46	64	96
		л/ч	1130	1572	2358
	50 °C	кВт	36	48	72
		л/ч	884	1178	1767

Технические характеристики батареи водонагревателей (продолжение)

Объем		**л**	**300**		**500**
Общий объем батареи водонагревателей		**л**	**600**	**1000**	**1500**
Количество водонагревателей			**2**	**2**	**3**
Расположение			●●	●●	●●●
Длительная производительность	90 °C	кВт	90	106	159
при подогреве воды в контуре ГВС с **10 до 60 °C** и		л/ч	1548	1822	2733
температуре подачи **отопительного контура** … при	80 °C	кВт	68	88	132
указанном ниже расходе теплоносителя		л/ч	1168	1512	2268
	70 °C	кВт	46	66	99
		л/ч	790	1134	1701
Объемный расход теплоносителя		$м^3$/ч	6	6	9
при указанной длительной производительности					
Габаритные размеры с теплоизоляцией					
Длина	a	мм	1495	1838	2826
Ширина	b	мм	1148	1218	1218
Высота	c	мм	1734	1948	1948
Масса		кг	334	423	639
Емкостный водонагреватель с теплоизоляцией и коллекторами					
Объем теплоносителя		л	25	32	50
включая коллекторы					
Теплообменные поверхности		$м^2$	3,0	3,9	5,8
Подключения					
Подающая и обратная магистраль (фланцевое соединение)		DN	50	50	50
Трубопроводы холодной и горячей воды (наружная резьба)		R	1¼	1¼	1½
Циркуляционный трубопровод (наружная резьба)		R	¾	1	1

Указание по длительной производительности
При проектировании установки для работы с указанной или рассчитанной длительной производительностью следует предусмотреть использование соответствующего насоса. Указанная длительная производительность достигается только при условии, что номинальная тепловая мощность водогрейного котла ≥ длительной производительности.

Пример:
Объем 500 л

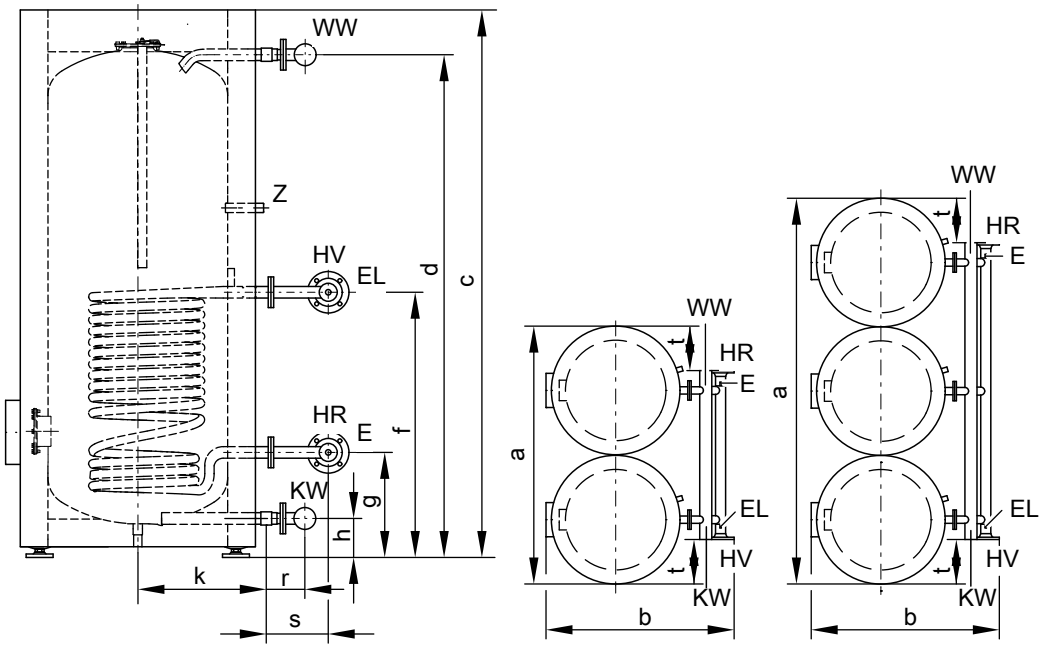

Вид сбоку и сверху

E	Патрубок опорожнения на стороне отопительного контура (внутренняя резьба R ½)	KW/E	Трубопровод холодной воды и вентиль опорожнения на стороне контура ГВС
EL	Воздухоотводчик (внутренняя резьба R ½)	WW	Трубопровод горячей воды

5457 959 RU

Технические характеристики батареи водонагревателей (продолжение)

HR	Обратная магистраль отопительного контура	Z	Циркуляционный трубопровод
HV	Подающая магистраль отопительного контура		

Таблица размеров

Объем		**л**	**300**		**500**
Общий объем батареи водонагревателей		**л**	**600**	**1000**	**1500**
Количество водонагревателей			**2**	**2**	**3**
Расположение			●●	●●	●●●
Длина	a	мм	1495	1848	2836
Ширина	b	мм	1148	1218	1218
Высота	c	мм	1734	1948	1948
	d	мм	1600	1784	1784
	f	мм	875	924	924
	g	мм	260	349	349
	h	мм	76	107	107
	k	мм	361	455	455
	r	мм	127	130	135
	s	мм	237	237	237
	t	мм	206	320	320

Технические характеристики батареи водонагревателей (объемом 750 и 1000 л)

Емкостные водонагреватели могут быть соединены в батареи из 2 секций (750 л) и максимум 3 секций (1000 л). Соединительные коллекторы на стороне отопительного контура и контура ГВС приобретаются отдельно.
Батареи с соединением более 3 секций можно образовать из нескольких батарей с максимум 3 секциями. Подключение этих батарей водонагревателей к отопительному контуру и контуру ГВС должно быть выполнено монтажной организацией.

Для приготовления горячей воды в сочетании с водогрейными котлами, системами централизованного теплоснабжения и низкотемпературными системами отопления, по выбору с электронагревателем

Объем		**л**	**750**		**1000**
Общий объем батареи водонагревателей		**л**	**1500**	**2000**	**3000**
Количество водонагревателей			**2**	**2**	**3**
Расположение			●●	●●	●●●
Длительная производительность при подогреве воды в контуре ГВС с **10 до 45 °C** и температуре подачи **отопительного контура** … при указанном ниже расходе теплоносителя	90 °C	кВт	246	272	408
		л/ч	6044	6682	10023
	80 °C	кВт	198	222	333
		л/ч	4864	5450	8175
	70 °C	кВт	150	172	258
		л/ч	3686	4226	6339
	60 °C	кВт	106	118	177
		л/ч	2604	2900	4350
	50 °C	кВт	56	66	99
		л/ч	1376	1620	2430
Длительная производительность при подогреве воды в контуре ГВС с **10 до 60 °C** и температуре подачи **отопительного контура** … при указанном ниже расходе теплоносителя	90 °C	кВт	204	242	363
		л/ч	3508	4162	6243
	80 °C	кВт	154	182	273
		л/ч	2648	3130	4695
	70 °C	кВт	106	122	183
		л/ч	1824	2100	3150
Объемный расход теплоносителя при указанной длительной производительности		$м^3$/ч	10	10	15
Объем теплоносителя без соединительных коллекторов		л	49	53,6	80,4
Теплообменная поверхность		$м^2$	7,4	8,0	12,0

Указание по длительной производительности
При проектировании установки для работы с указанной или рассчитанной длительной производительностью следует предусмотреть использование соответствующего насоса. Указанная длительная производительность достигается только при условии, что номинальная тепловая мощность водогрейного котла ≥ длительной производительности.

Технические характеристики батареи водонагревателей (продолжение)

Рабочие характеристики батареи водонагревателей (общим объемом от 600 до 3000 л)

Коэффициент производительности N_L согласно DIN 4708

Температура запаса воды в емкостном водонагревателе = температура холодной воды на входе + 50 $K^{+5\ K/-0\ B}$

Объем	л	300	500		750	1000	
Общий объем батареи водонагревателей	**л**	**600**	**1000**	**1500**	**1500**	**2000**	**3000**
Количество водонагревателей		**2**	**2**	**3**	**2**	**2**	**3**
Коэффициент производительности N_L при температуре подачи отопительного контура							
90 °C		30	60	101	108	119	183
80 °C		29	55	93	90	115	178
70 °C		28	49	82	74	108	168

Кратковременная производительность (10-минутная)

Относительно коэффициента мощности N_L

Нагрев воды в контуре ГВС с 10 до 45 °C

Объем	л	300	500		750	1000	
Общий объем батареи водонагревателей	**л**	**600**	**1000**	**1500**	**1500**	**2000**	**3000**
Количество водонагревателей		**2**	**2**	**3**	**2**	**2**	**3**
Кратковременная производительность (л/10 мин) при температуре подачи отопительного контура							
90 °C		759	1150	1610	1680	1790	2440
80 °C		745	1088	1520	1485	1750	2400
70 °C		728	1016	1400	1310	1680	2300

Максимальный разбор воды (в течение 10 минут)

Относительно коэффициента мощности N_L

С догревом

Нагрев воды в контуре ГВС с 10 до 45 °C

Объем	л	300	500		750	1000	
Общий объем батареи водонагревателей	**л**	**600**	**1000**	**1500**	**1500**	**2000**	**3000**
Количество водонагревателей		**2**	**2**	**3**	**2**	**2**	**3**
Максимальный разбор воды (л/мин) при температуре подачи отопительного контура							
90 °C		76	115	161	168	179	244
80 °C		74	109	152	149	175	240
70 °C		73	102	140	131	168	230

Возможный водозабор

Водонагреватель нагрет до 60 °C

Без догрева

Объем	л	300	500		750	1000	
Общий объем батареи водонагревателей	**л**	**600**	**1000**	**1500**	**1500**	**2000**	**3000**
Количество водонагревателей		**2**	**2**	**3**	**2**	**2**	**3**
Норма водоразбора	л/мин	30	30	30	40	40	60
Возможный водозабор Температура воды t = 60 °C (постоянно)	л	480	840	1260	1230	1670	2505

Состояние при поставке

Vitocell 100-V, тип CVA / CVAA / CVAA-A
Объем 160, 200 и 300 литров

Стальной емкостный водонагреватель с внутренним эмалевым покрытием Ceraprotect для приготовления горячей воды.

- Встроенная погружная гильза (внутренний диаметр 16 мм) для датчика температуры водонагревателя или терморегулятора
- Регулируемые опоры
- Магниевый защитный анод
- Установленная теплоизоляция

Цвет эпоксидного покрытия листовой обшивки - серебристый или белый.

Vitocell 100-V, тип CVA
Объем 500 л

5457 959 RU

Состояние при поставке (продолжение)

Стальной емкостный водонагреватель с внутренним эмалевым покрытием Ceraprotect для приготовления горячей воды.
- Встроенная погружная гильза (внутренний диаметр 16 мм) для датчика температуры водонагревателя или терморегулятора
- Регулируемые опоры
- Магниевый защитный анод

В отдельной упаковке:
- съемная теплоизоляция, цвет пластикового покрытия теплоизоляции - серебристый

Vitocell 100-V, тип CVA
Объем 750 и 1000 л

Стальной емкостный водонагреватель с внутренним эмалевым покрытием Ceraprotect для приготовления горячей воды.
- Термометр
- Вварная погружная гильза (внутренний диаметр 16 мм) для датчика температуры водонагревателя или терморегулятора
- Регулируемые опоры
- 2 магниевых электрода пассивной анодной защиты

В отдельной упаковке:
- съемная теплоизоляция, цвет пластикового покрытия теплоизоляции - серебристый

Указания по проектированию

Подключения в контуре ГВС

Подключения согласно DIN 1988

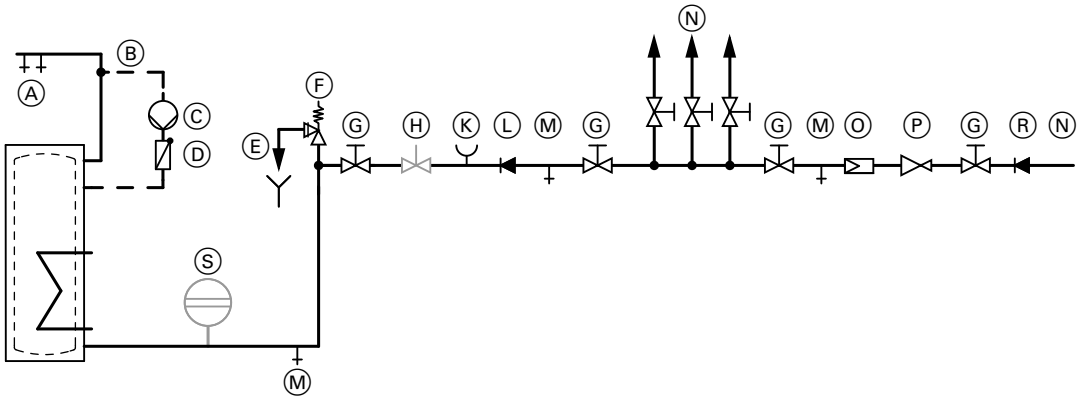

Ⓐ Трубопровод горячей воды
Ⓑ Циркуляционный трубопровод
Ⓒ Циркуляционный насос ГВС
Ⓓ Подпружиненный обратный клапан
Ⓔ Выпускная линия с контролируемым выходным отверстием
Ⓕ Предохранительный клапан
Ⓖ Запорный клапан
Ⓗ Клапан регулирования расхода
(Рекомендация: монтаж и настройка максимального расхода воды должны соответствовать 10-минутной производительности емкостного водонагревателя).

Обязателен монтаж предохранительного клапана.
Рекомендация: Установить предохранительный клапан выше верхней кромки емкостного водонагревателя в качестве защиты от загрязнения, образования накипи и высоких температур. При работах на предохранительном клапане опорожнение емкостного водонагревателя не требуется.

Ⓚ Подключение манометра
Ⓛ Обратный клапан
Ⓜ Опорожнение
Ⓝ Трубопровод холодной воды
Ⓞ Фильтр воды в контуре ГВС
Ⓟ Редукционный клапан
Ⓡ Обратный клапан/разделитель труб
Ⓢ Мембранный расширительный бак, предназначен для контура ГВС

Температуры подачи отопительного контура свыше 110 °C

При этих условиях эксплуатации согласно DIN 4753 в водонагреватель необходимо дополнительно установить прошедший конструктивные испытания защитный ограничитель температуры, ограничивающий температуру до 95 °C.

Гарантия

Предоставляемая нами гарантия на емкостный водонагреватель сохраняет силу только при условии, что качество нагреваемой воды соответствует действующему положению о питьевой воде, и имеющиеся водоподготовительные установки исправно функционируют.

Теплообменные поверхности

Коррозионно-стойкие и защищенные теплообменные поверхности (контур ГВС / отопительный контур) соответствуют исполнению C по DIN 1988-200.

Электронагревательная вставка

При использовании стороннего нагревательного элемента, он должен иметь необогреваемую длину не менее 100 мм, а также быть предназначенным для эмалированных емкостных водонагревателей.

Инструкция по проектированию

Дополнительные указания по проектированию и расчету приведены в "Инструкции по проектированию централизованной системы горячего водоснабжения с емкостными водонагревателями Vitocell".

Применение по назначению

Согласно назначению прибор может устанавливаться и эксплуатироваться только в закрытых системах в соответствии с EN 12828 / DIN 1988 или в гелиоустановках в соответствии с EN 12977 с учетом соответствующих инструкций по монтажу, сервисному обслуживанию и эксплуатации. Емкостные водонагреватели предусмотрены исключительно для аккумулирования и нагрева воды с качеством, эквивалентным питьевой; буферные емкости отопительного контура предназначены только для воды для наполнения с качеством, эквивалентным питьевой. Гелиоколлекторы должны эксплуатироваться только с использованием теплоносителя, имеющего допуск изготовителя.

Условием применения по назначению является стационарный монтаж в сочетании с элементами, имеющими допуск для эксплуатации с этой установкой.

Производственное или промышленное использование в целях, отличных от отопления помещений или приготовления горячей воды, считается использованием не по назначению.

Цели применения, выходящие за эти рамки, в отдельных случаях могут требовать одобрения изготовителя.

Неправильное обращение с прибором или его неправильная эксплуатация (например, вследствие открытия прибора пользователем установки) запрещено и ведет к освобождению от ответственности.

Неправильным обращением также считается изменение элементов системы относительно предусмотренной для них функциональности (например, непосредственное приготовление горячей воды в коллекторе).

Необходимо соблюдать законодательные нормы, в особенности относительно гигиены приготовления горячей воды.

Принадлежности

Блок предохранительных устройств согласно DIN 1988

Компоненты:
- запорный клапан
- обратный клапан и контрольный штуцер
- штуцер для подключения манометра
- мембранный предохранительный клапан

Объем водонагревателя до 200 л
- 10 бар (1 МПа): **№ заказа 7219 722**
- (A) 6 бар (0,6 МПа): **№ заказа 7265 023**
- DN 15/R ¾
- Макс. отопительная мощность: 75 кВт

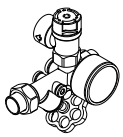

Объем водонагревателя свыше 300 л
- 10 бар (1 МПа): **№ заказа 7180 662**
- (A) 6 бар (0,6 МПа): **№ заказа 7179 666**
- DN 20/R 1
- Макс. отопительная мощность: 150 кВт

5457 959 RU

Терморегулятор

№ заказа 7151 989

- С термостатической системой
- С ручкой настройки снаружи на корпусе
- Без погружной гильзы
  У емкостных водонагревателей Viessmann погружная гильза входит в комплект поставки.
- С рейкой для монтажа на емкостном водонагревателе или на стене.

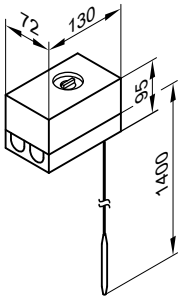

Технические данные

Подключение	3-проводной кабель с поперечным сечением провода 1,5 мм²
Степень защиты	IP 41 согласно EN 60529
Диапазон настройки	от 30 до 60 °C, возможна перенастройка на диапазон до 110 °C
Разность между температурой вкл. и выкл.	макс. 11 K
Коммутационная способность	6(1,5) A, 250 B~
Функция переключения	при росте температуры с 2 на 3 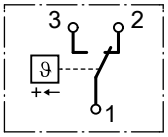
Рег. № по DIN	DIN TR 1168

Насос загрузки емкостного водонагревателя

№ для заказа 7172 611 и 7172 612

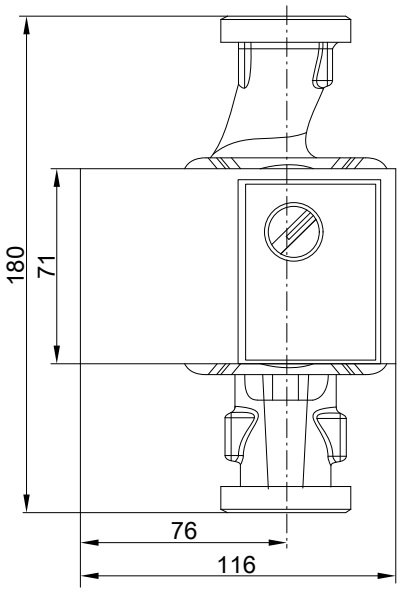

№ заказа		7172 611	7172 612
Тип насоса		Yonos PARA 25/6	Yonos PARA 30/6
Напряжение	В~	230	230
Потребляемая мощность	Вт	3-45	3-45
Подключение	G	1½	2
Соединительный кабель	м	5,0	5,0
для водогрейных котлов		до 40 кВт	40 - 70 кВт

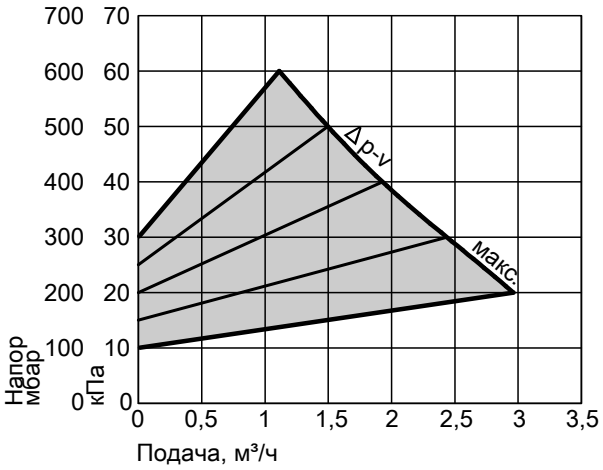

Δp-v (перемен.)

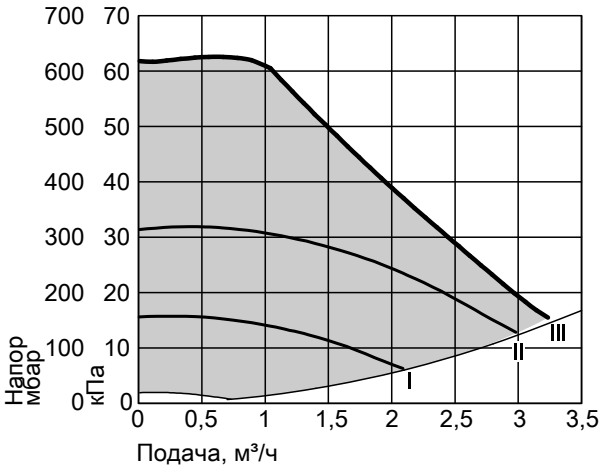

Δp-c (постоян.)

Насос загрузки емкостного водонагревателя

№ заказа 7172 613

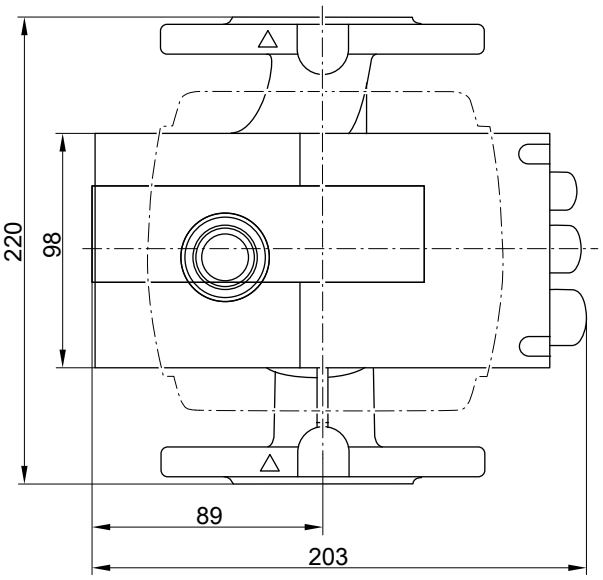

№ заказа		7172 613
Тип насоса		Stratos 40/1-4
Напряжение	В~	230
Потребляемая мощность	Вт	14-130
Подключение	DN	40
Соединительный кабель	м	5,0
для водогрейных котлов мощностью		от 70 кВт

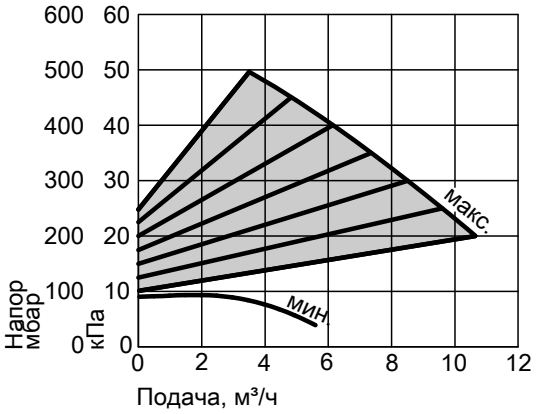

Δp-v (переменная)

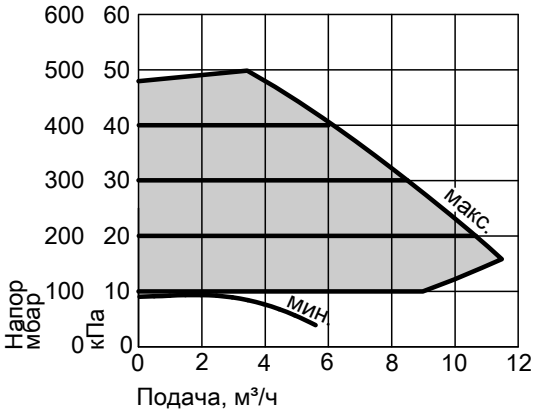

Δp-c (постоянно)

5457 959 RU

Электронагревательная вставка EHE для установки в Vitocell 100-V (объем от 300 до 1000 л)

Тепловая мощность по выбору 2, 4 или 6 кВт
- 300 л: **№ заказа Z012 676**
- 500 л: **№ заказа Z012 677**
- 750 и 1000 л: **№ заказа Z012 678**

Тепловая мощность по выбору 4, 8 или 12 кВт
- 750 и 1000 л: **№ заказа Z012 682**

- Оборудован терморегулятором и защитным ограничителем температуры
- Может использоваться только для воды мягкой и средней жесткости до 14 нем. град. жесткости (степень жесткости 2/2,5 моль/м^3)

Вид тока и номинальное напряжение
3/N/PE 400 В/50 Гц

Степень защиты: IP 44

Диапазон мощности			макс. 6 кВт			макс. 12 кВт		
Номинальное потребление в нормальном режиме/при быстром нагреве		кВт	2	4	6	4	8	12
Номинальный ток		А	8,7	8,7	8,7	17,4	17,4	17,4
Время нагрева с 10 до 60 °C	300 л	ч	7,4	3,7	2,5	—	—	—
	500 л	ч	11,9	5,9	4,0	—	—	—
	750 л	ч	17,4	8,7	5,8	8,7	4,3	2,8
	1000 л	ч	23,1	11,6	7,7	11,6	5,8	3,8

Емкостные водонагреватели с электронагревательной вставкой EHE

Объем			**л**	**300**	**500**	**750**	**1000**
Объем, обогреваемый нагревательной вставкой			л	254	408	598	795
Габаритные размеры Ширина b (с электронагревательной вставкой EHE)			мм	843	1005	1125	1225
Минимальное расстояние до стены для монтажа электронагревательной вставки EHE		2/4/6 кВт	мм	685	650	650	650
		4/8/12 кВт	мм	—	—	950	950
Масса	Vitocell 100-V		кг	151	181	295	367
	Электронагревательная вставка EHE	2/4/6 кВт	кг	2	2	2	2
		4/8/12 кВт	кг	—	—	3	3

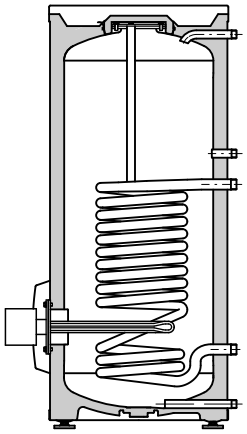

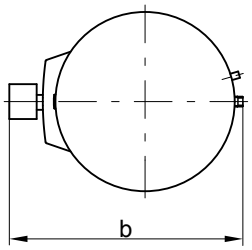

Объем 300 л

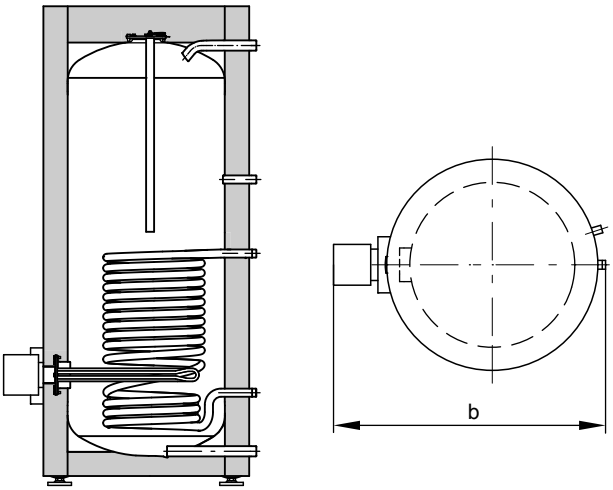

Объем 500 л

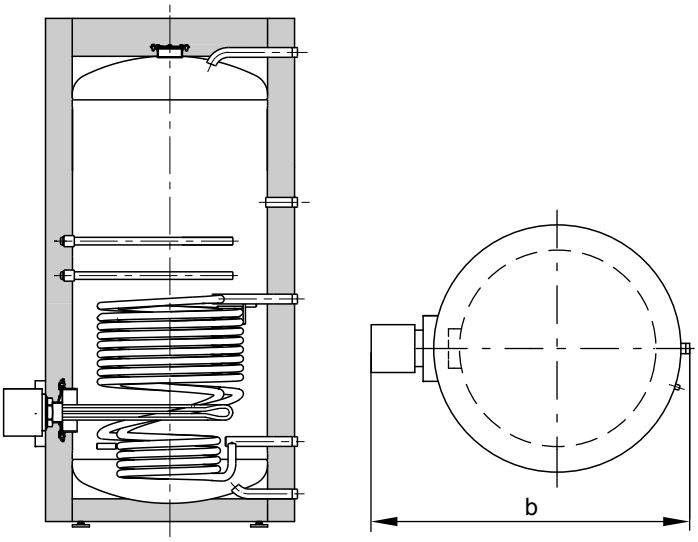

Объем 750/1000 л

Трубка послойной загрузки (объем 300 л)

Трубка послойной загрузки обеспечивает быстрое приготовление горячей воды для установок с тепловыми насосами и большим расходом горячей воды.
С помощью трубки послойной загрузки горячая вода медленно поступает через отверстия в нижней части водонагревателя. Уменьшается перемешивание воды с различной температурой. Горячая вода лучше и равномернее распределяется по большому объему (до водозаборного патрубка).

Трубка послойной загрузки с фланцем и кожухом:
- Трубка послойной загрузки представляет собой трубку с заглушкой в конце и несколькими отверстиями.
- Трубка послойной загрузки изготовлена из пластика, пригодного для питьевой воды.
- В особенности трубка эффективна для использования вместе с тепловыми насосами большой мощности.
- Дополнительно требуется пластинчатый теплообменник (Vitotrans 100). Параметры пластинчатого теплообменника должны быть рассчитаны, исходя из конфигурации установки.

Объем, нагреваемый трубкой послойной загрузки	л	248
Габаритные размеры		
Ширина b	мм	741
Минимальное расстояние до стены		
для монтажа трубки послойной загрузки	мм	465
Масса		
Трубка послойной загрузки	кг	0,5

5457 959 RU

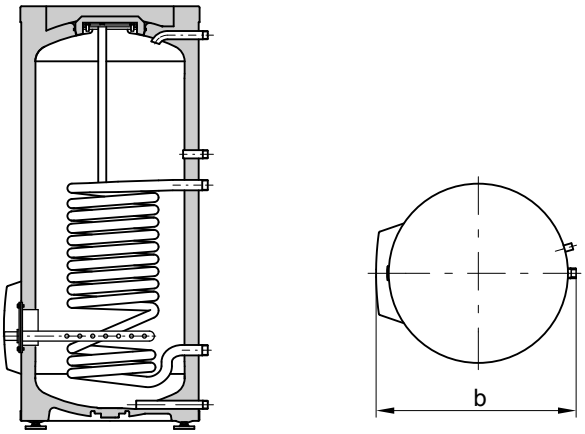

Vitocell 100-V с трубкой послойной загрузки (объем 300 л)

Оставляем за собой право на технические изменения.

ТОВ "Віссманн"
вул. Димитрова, 5 корп. 10-А
03680, м.Київ, Україна
тел. +38 044 4619841
факс. +38 044 4619843

Viessmann Group
ООО "Виссманн"
г. Москва
тел. +7 (495) 663 21 11
факс. +7 (495) 663 21 12
www.viessmann.ru

5457 959 RU